Vaničkový sifon, průměr 90mm, DN40, nízký

Objednací kód: 17672

Parametry
Záruka: 2 roky
Materiál: Plast
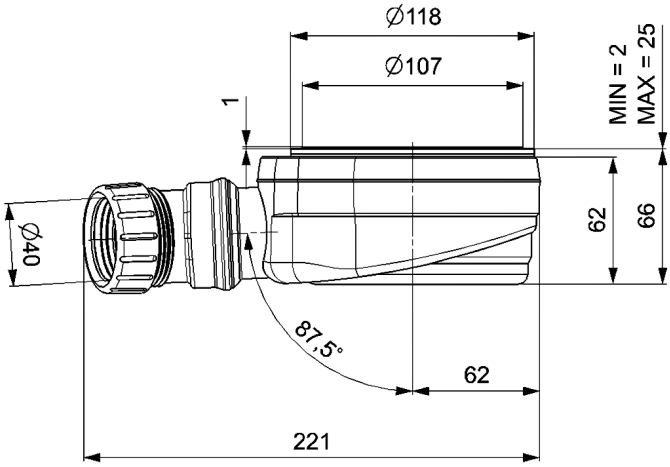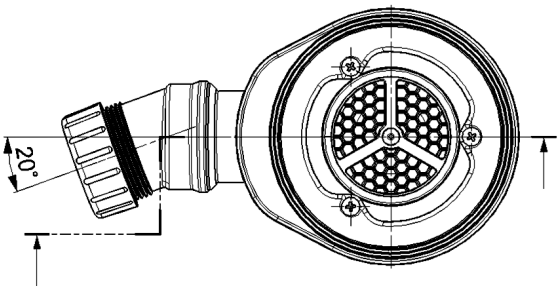
Technický list