Granitový vestavný dřez rohový s odkapem, 114x57,5cm, béžová

Objednací kód: GR1932

Rozměry

Šířka:	1140 mm
Výška:	205 mm
Hloubka:	575 mm

Parametry

Záruka:	2 roky
Barva:	Béžová
Materiál:	Granit
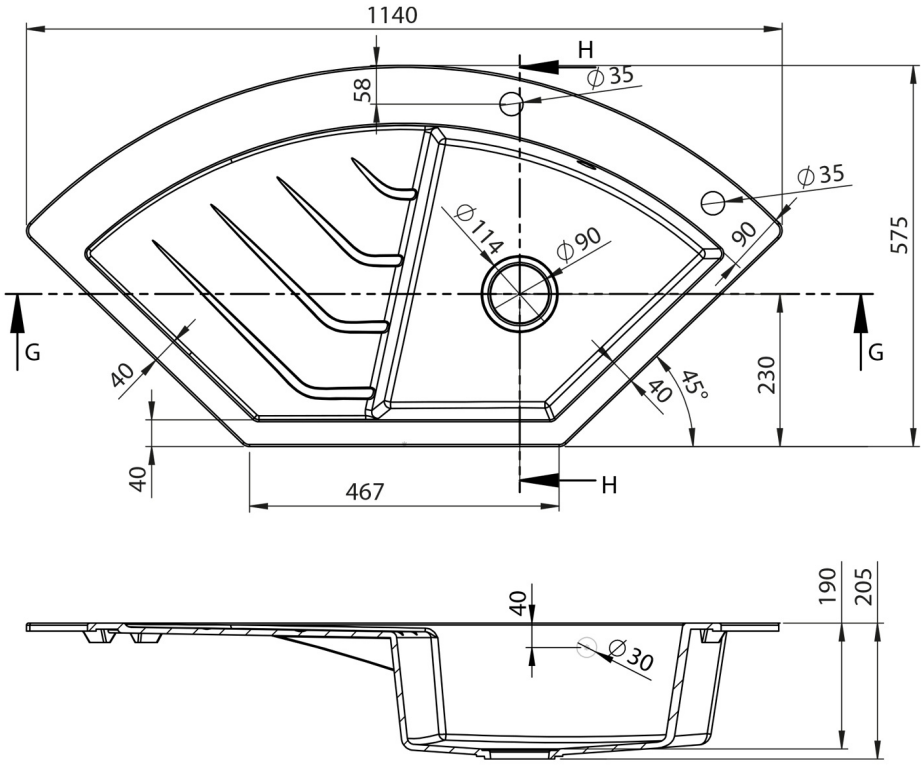
Technický list