Granitový vestavný dřez s odkapem, 78x44cm, bílá

Objednací kód: GR7201

Rozměry

Šířka:	780 mm
Výška:	160 mm
Hloubka:	440 mm

Parametry

Záruka:	2 roky
Barva:	Bílá
Materiál:	Granit
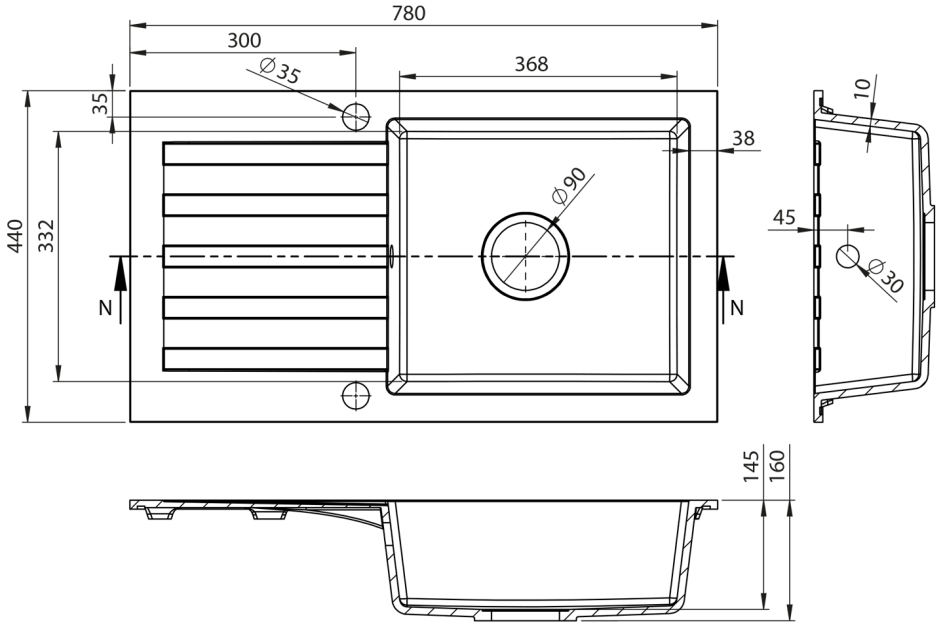
Technický list