Fondura obdélníkový sprchový kout 1300x1000mm L/P varianta

Objednací kód: GF5013GF5001

Základní informace

Značka:	Gelco
Série:	FONDURA

Rozměry

Šířka:	1300 mm
Výška:	2000 mm
Hloubka:	1000 mm

Parametry

Barva profilu:	Chrom - Leštěný hliník
Tvar:	Obdélníkové zástěny
Typ otevíraní:	Posuvné
Směr otevírání:	Univerzální
Šířka vstupu:	545 mm
Typ výplně:	Čiré sklo
Úprava skla:	Coated glass
Tloušťka skla:	8 mm
Vlastnosti:	Bezrámové provedení
Hmotnost / ks:	100.5 kg
Balení:	2 ks
Záruka:	3 roky

Náhradní díly

DRAGON, FONDURA, ALTIS LINE těsnění spodní, 1000 mm (Objednací kód: NDGD02)
FONDURA, ONE přetoková lišta (1000mm) včetně koncovek (Objednací kód: NDAL05)
FONDURA těsnění na dveře, 1963 mm, 1ks (Objednací kód: NDAL02)
FONDURA madlo (Objednací kód: NDGF-MADLO)

Fondura obdélníkový sprchový kout 1300x1000mm L/P varianta

Technický list

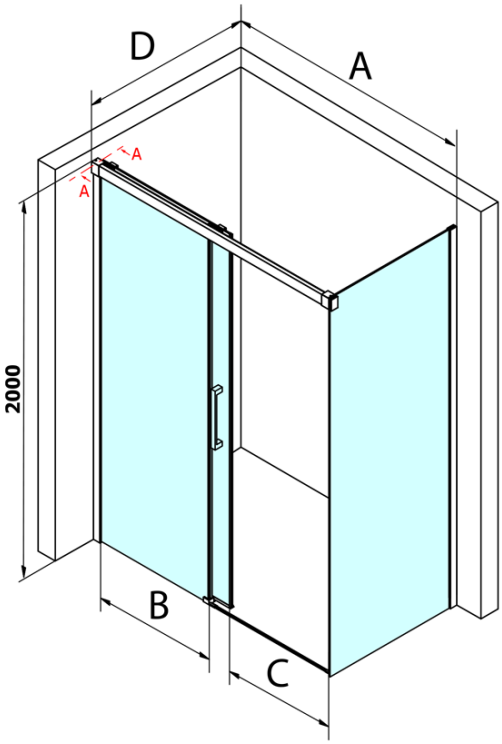

MODEL	A	B	C
GF5011	1070-1110	513	445
GF5012	1170-1210	563	495
GF5013	1270-1310	613	545
GF5014	1370-1410	663	595
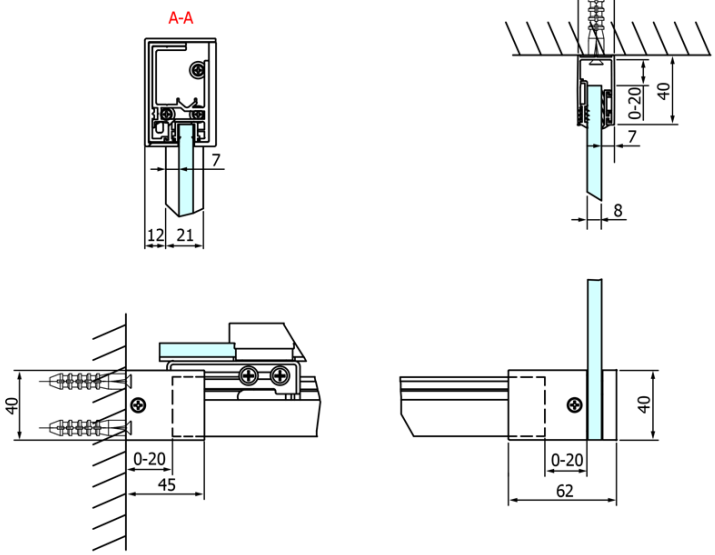
MODEL	D
GF5080	780-800
GF5090	880-900
GF5001	980-1000