Vaničkový sifon, průměr otvoru 90 mm, DN40, krytka chrom

Objednací kód: KSM107CH-SN90

Základní informace

Značka: Gelco

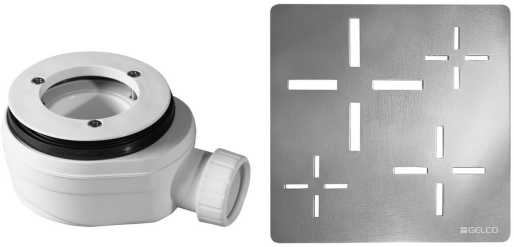

Parametry

Záruka:	2 roky
Hmotnost / ks:	0.184 kg
Balení:	1 ks
Barva:	Chrom
Materiál:	Plast
Sifon pro otvor vaničky:	90 mm
Průměr odpadu:	40 mm
Výbava:	Nízký
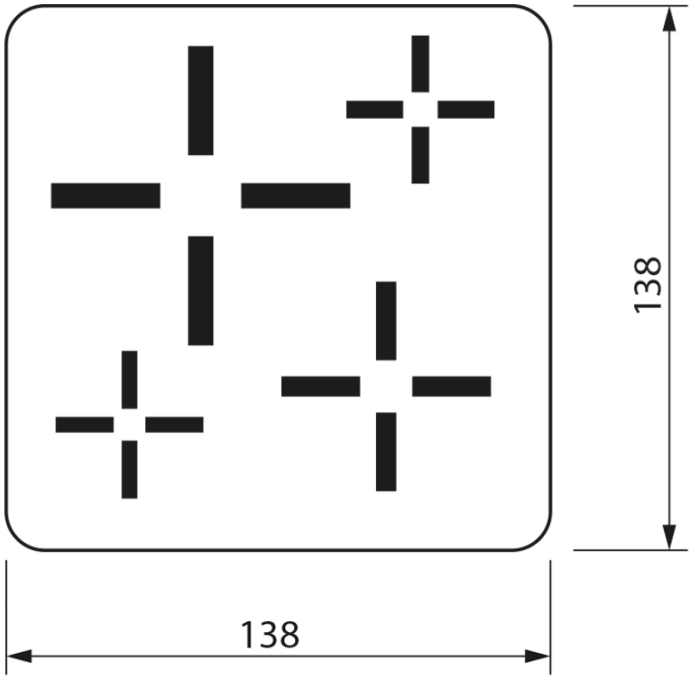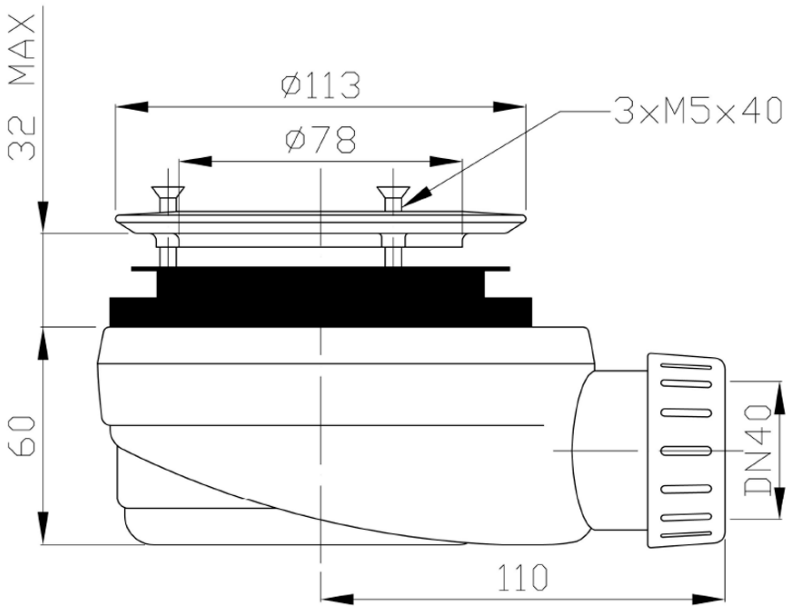
Technický list