NUBES keramické umývadlo 36x28cm, bez otvoru, čierna mat

Objednací kód: 9638026

Základné informácie

Značka:	GSI
Séria:	NUBES COLOR

Rozmery

Šírka:	360 mm
Výška:	140 mm
Hĺbka:	280 mm

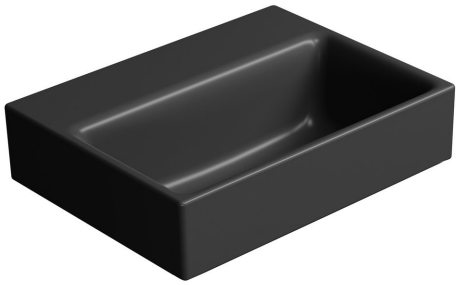

Vlastnosti

Záruka:	2 roky
Farba:	Čierna
Materiál:	Keramika
Inštalácia:	Nástenné-skrutky
Typ umývadla:	Umývadielko (malé)
Počet otvorov pre batériu:	Bez otvoru
Prepad:	NIE
Tvar:	Obdĺžnik
Hmotnosť / ks:	6.7 kg
Balenie:	1 ks
3D model:	ÁNO
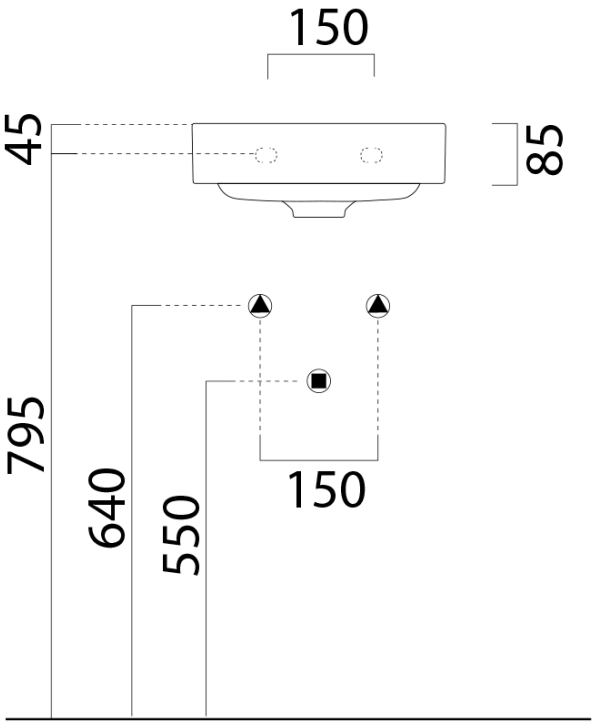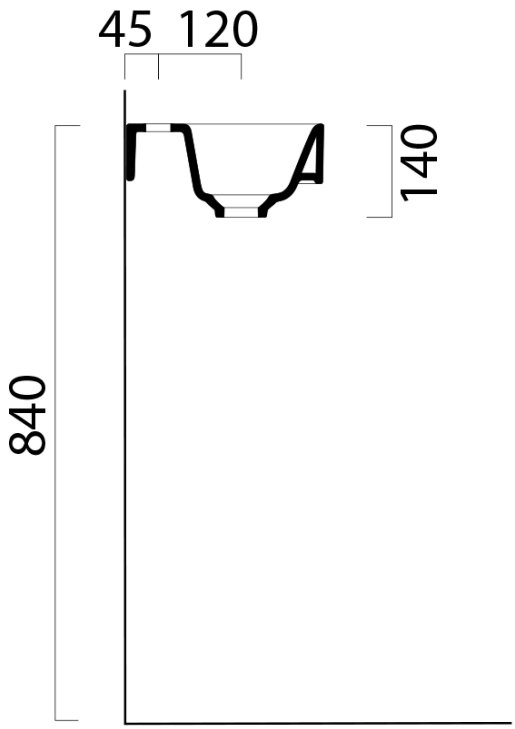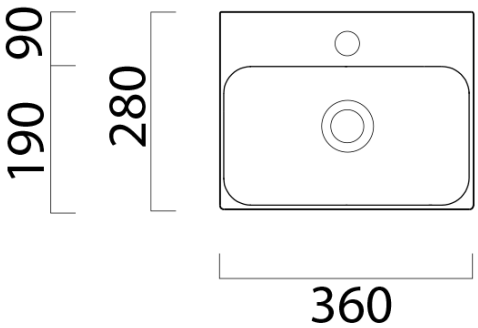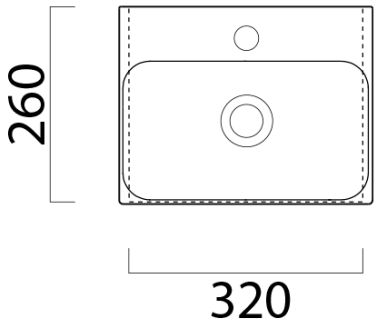
Technický list