LUXOR GOLD MATT sprchové dvere 1300mm, číre sklo

Objednací kód: GU1213G

Základné informácie

Značka:	Gelco
Séria:	LUXOR

Rozmery

Šírka:	1300 mm
Výška:	2000 mm

Vlastnosti

Záruka:	3 roky
Hmotnosť / ks:	56 kg
Balenie:	1 ks
Farba profilu:	Zlatá mat
Tvar:	Dvere do niky
Typ otvárania:	Posuvné
Smer otvárania:	Univerzálne
Šírka vstupu:	550 mm
Typ výplne:	Číre sklo
Úprava skla:	Coated glass
Hrúbka skla:	8 mm
Inštalačná šírka od:	1285 mm
Inštalačná šírka do:	1305 mm
Vlastnosti:	Bezrámové prevedenie
3D model:	ÁNO

Technický list

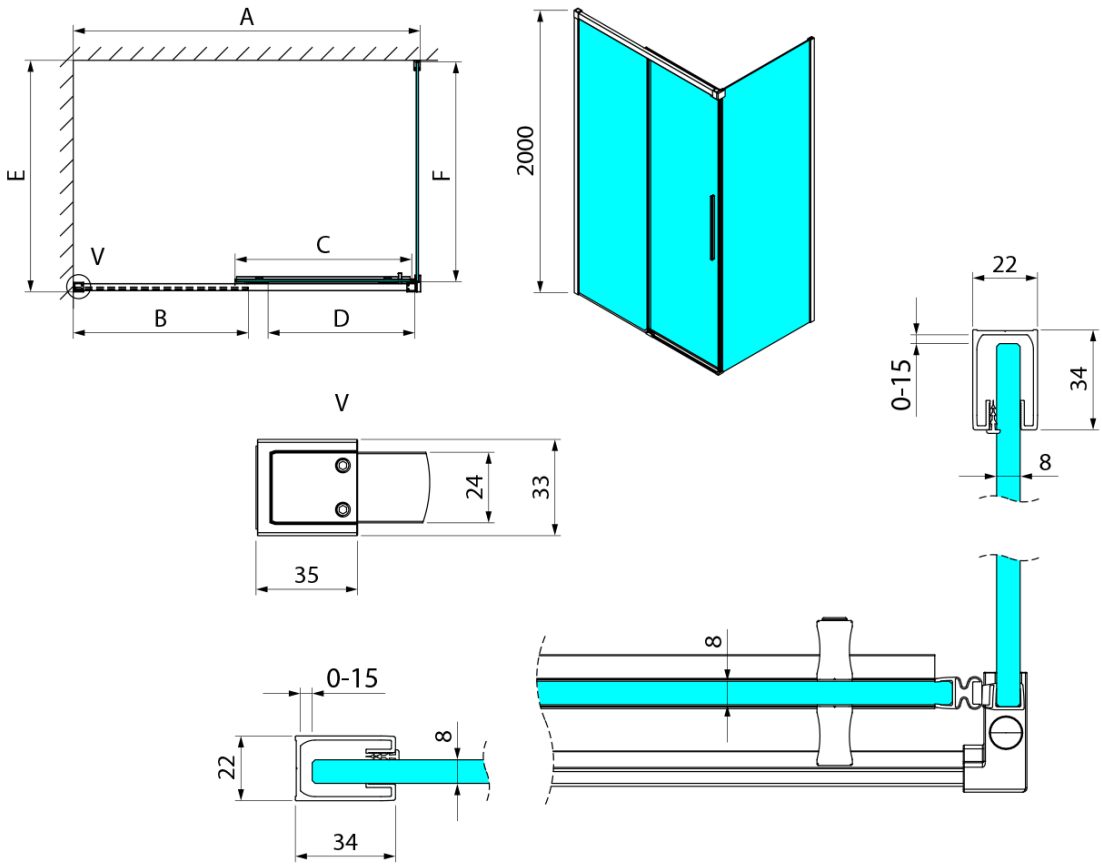

MODEL	A	B	C	D
GU1210x	985-1000	475	514	400
GU1211x	1085-1100	525	564	450
GU1212x	1185-1200	575	614	500
GU1213x	1285-1300	625	664	550
GU1214x	1385-1400	675	714	600
GU1215x	1485-1500	725	764	650
x=B/G/CH				
	E	F		
GU5680x	785-800	750		
GU5690x	885-900	850		
GU5610x	985-1000	950		

LUXOR GOLD MATT sprchové dvere 1300mm, číre sklo

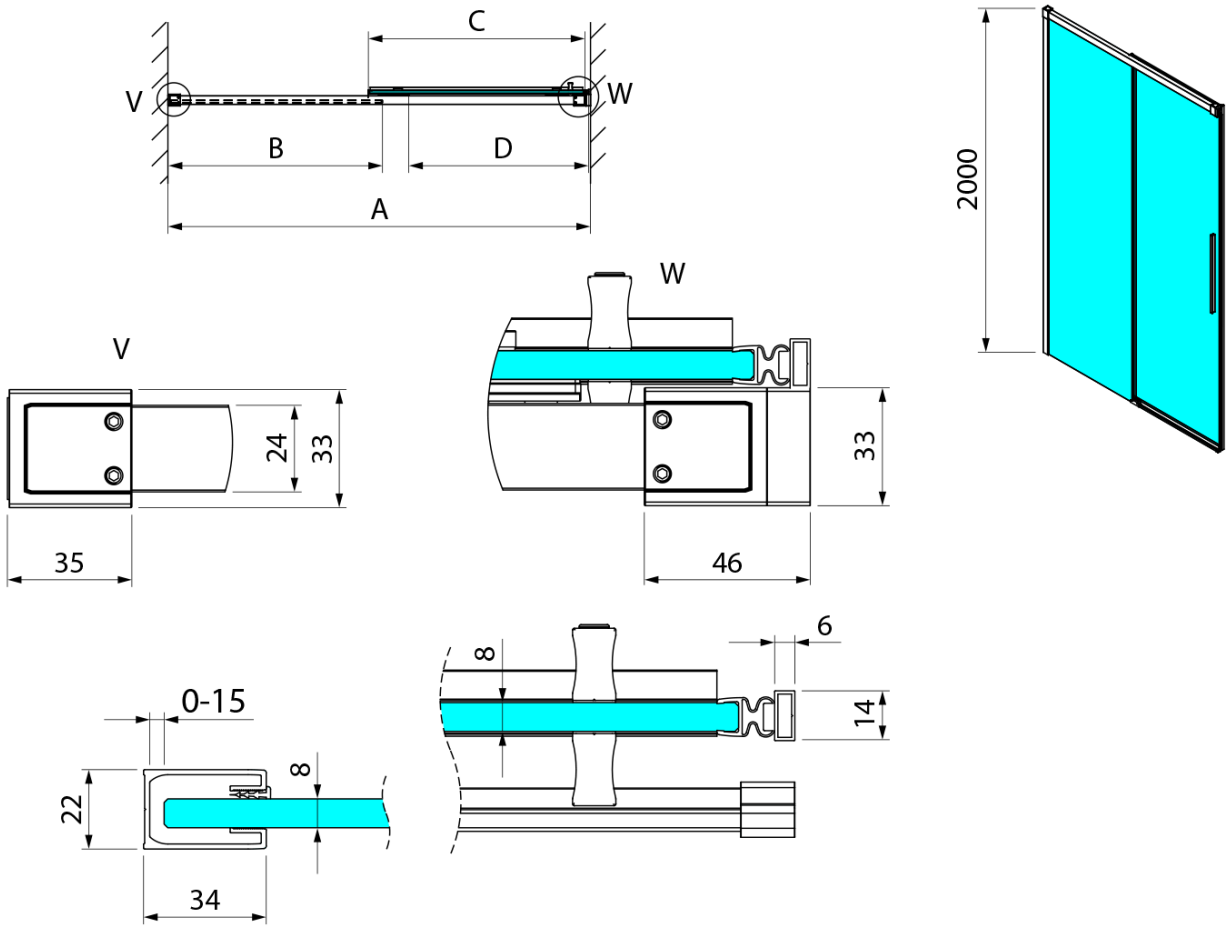

MODEL	A	B	C	D
GU1210x	985-1005	475	514	400
GU1211x	1085-1105	525	564	450
GU1212x	1185-1205	575	614	500
GU1213x	1285-1305	625	664	550
GU1214x	1385-1405	675	714	600
GU1215x	1485-1505	725	764	650
x=B/G/CH				