EZARA umývadlová skrinka 78x54x39cm, biela lesk

Objednací kód: EZ792-3030

Základné informácie

Značka:	Sapho
Séria:	EZARA

Rozmery

Šírka:	780 mm
Výška:	540 mm
Hĺbka:	390 mm

Vlastnosti

Farba:	Biela
Možnosti farebného prevedenia:	Podľa vzorkovníka
Materiál:	MDF/lamino
Inštalácia:	Závesné na stenu
Typ skrinky:	Zásuvky
Typ umývadla:	Klasické umývadlo
Výbava:	Automatické dovretie
Balenie neobsahuje:	Umývadlo
Hmotnosť / ks:	16.6 kg
Balenie:	1 ks
Záruka:	2 roky
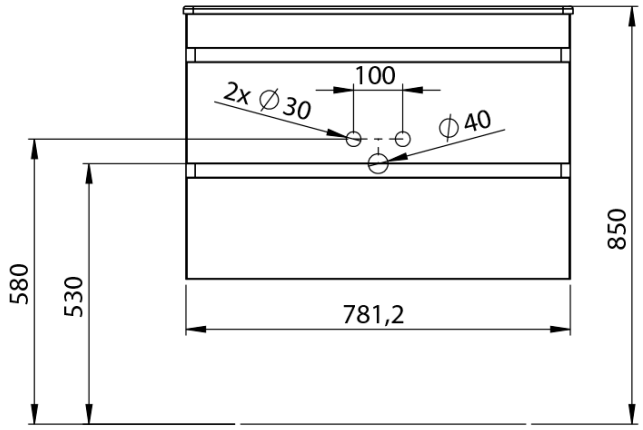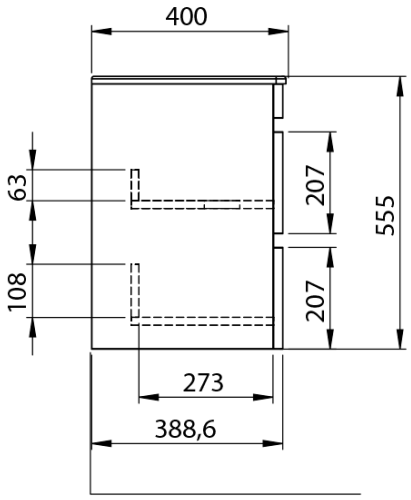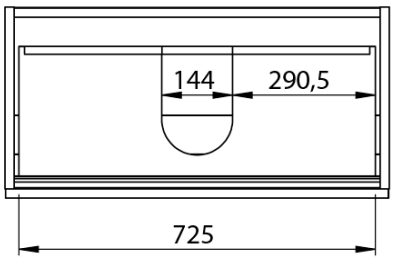
Technický list