LOREA skrinka s dvojumývadlom 181x46x51,5cm (90+90cm), biela matná

Objednací kód: LE090-3131-01

Rozmery

Šírka:	1810 mm
Výška:	460 mm
Hĺbka:	515 mm

Vlastnosti

Farba:	Biela mat
Materiál:	MDF/lamino
Záruka:	2 roky

Technický list

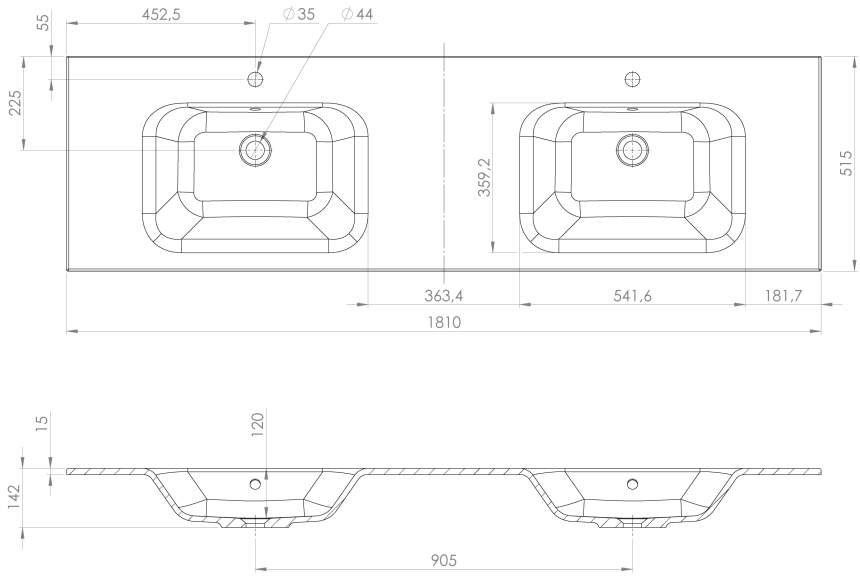

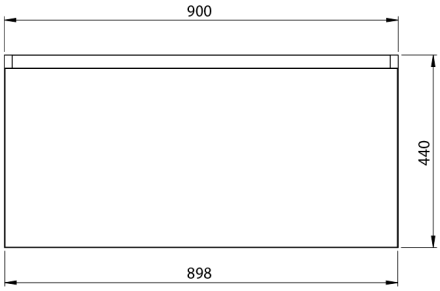
900
440
898

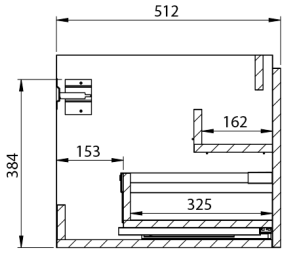
512
162
153
384
325

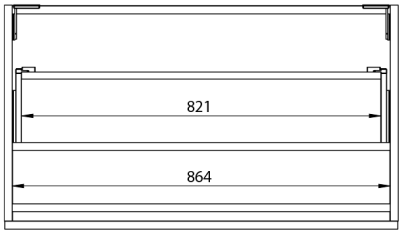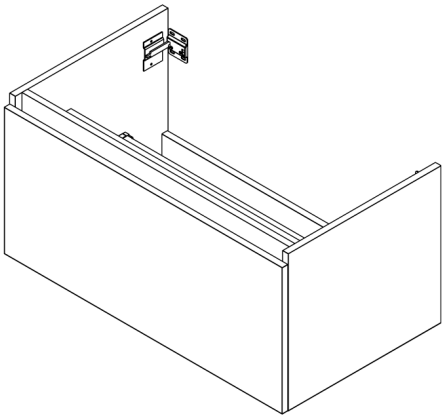
821
864