# ARECA umývadlo 121x51,5cm, liaty mramor, ľavé, biela

**Objednací kód:** AC121L

**Rozmery**

| | |
|---|---|
| Šírka: | 1210 mm |
| Výška: | 142 mm |
| Hĺbka: | 515 mm |

**Vlastnosti**

| | |
|---|---|
| Farba: | Biela |
| Materiál: | Liaty mramor |
| Záruka: | 2 roky |
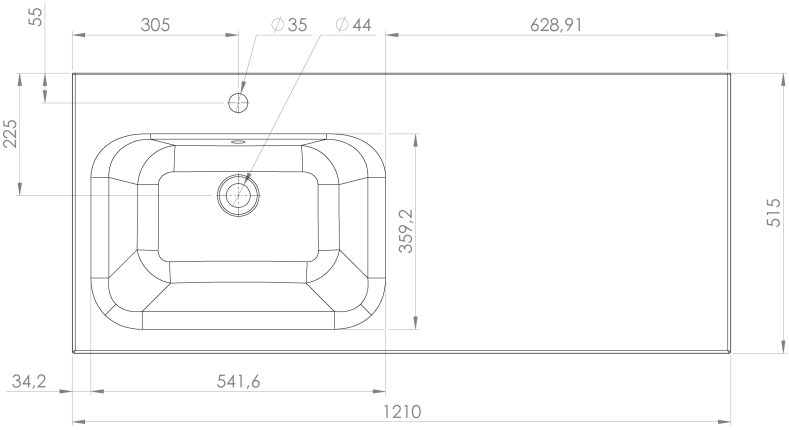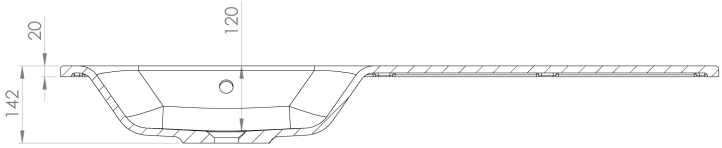
## Technický list