THRON LINE SQUARE obdĺžnikový sprchový kút 1100x900mm, hranaté pojazdy, rohový vstup

Objednací kód: TL2190-5002

Základné informácie

Značka:	Polysan
Séria:	THRON LINE

Rozmery

Šírka:	1100 mm
Výška:	2000 mm
Hĺbka:	900 mm

Vlastnosti

Farba profilu:	Chróm - Leštený hliník
Tvar:	Obdĺžnik s rohovým vstupom
Typ otvárania:	Posuvné
Smer otvárania:	Univerzálne
Šírka vstupu:	465 mm
Typ výplne:	Číre sklo
Úprava skla:	Antidrop
Hrúbka skla:	8 mm
Vlastnosti:	Bezrámové prevedenie
Hmotnosť / ks:	82.2 kg
Balenie:	4 ks
Záruka:	2 roky

THRON LINE SQUARE obdĺžnikový sprchový kút 1100x900mm, hranaté pojazdy, rohový vstup

Technický list

MODEL	A	B	C	D	E
TL2880-500x	780-810	780-810	395	345	345
TL2990-500x	880-910	880-910	465	395	395
TL2980-500x	880-910	780-810	430	395	345
TL2010-500x	980-1010	980-1010	465	495	495
TL2090-500x	980-1010	880-910	465	495	395
TL2080-500x	980-1010	780-810	430	495	345
TL2111-500x	1080-1110	1080-1110	465	595	595
TL2110-500x	1080-1110	980-1010	465	595	495
TL2190-500x	1080-1110	880-910	465	595	395
TL2180-500x	1080-1110	780-810	465	595	345
TL2212-500x	1180-1210	1180-1210	465	695	695
TL2211-500x	1180-1210	1080-1110	465	695	595
TL2210-500x	1180-1210	980-1010	465	695	495
TL2290-500x	1180-1210	880-910	465	695	395
TL2280-500x	1180-1210	780-810	465	695	345

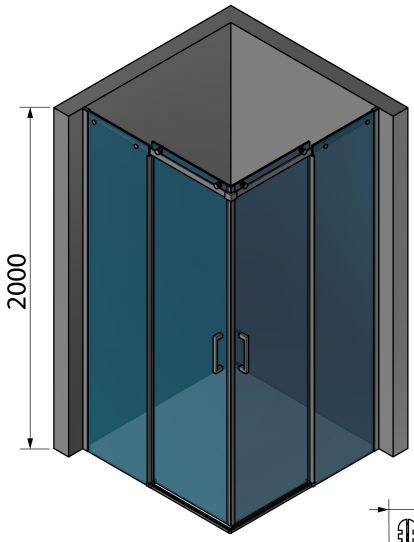

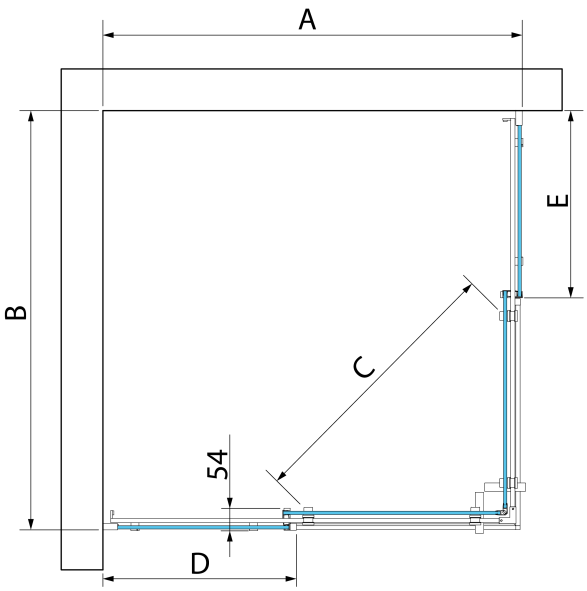

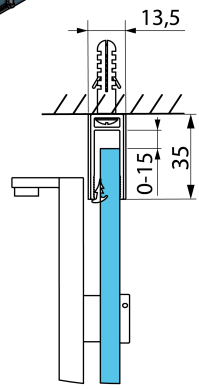

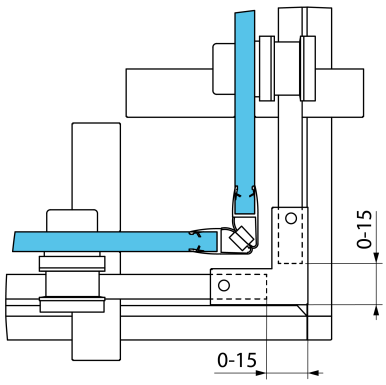

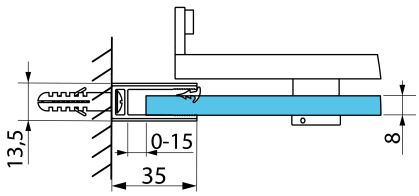

UBC s.r.o., Mělnická 87, 250 65 Pakoměřice – Bořanovice
telefón: +420 283 090 704 e-mail: info@ubc-group.cz web: www.ubc-group.cz