Granitový zabudovateľný drez rohový s odkvapom 114x57,5cm, béžová

Objednací kód: GR1932

Rozmery

Šírka:	1140 mm
Výška:	205 mm
Hĺbka:	575 mm

Vlastnosti

Farba:	Béžová
Materiál:	Granit
Záruka:	2 roky
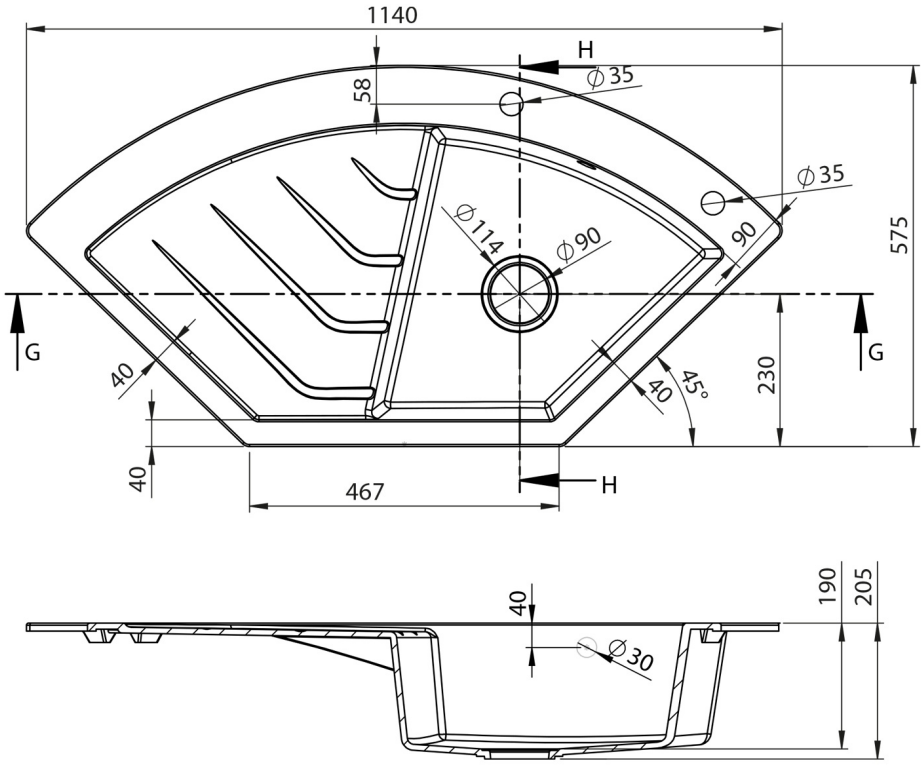
Technický list