Doska DTDL 1554x18x440mm, biela lesk

Objednací kód: DT155-3030

Základné informácie

Značka:	Sapho
Séria:	ODETTA

Rozmery

Šírka:	1550 mm
Výška:	18 mm
Hĺbka:	440 mm

Vlastnosti

Farba:	Biela
Materiál:	DTDL
Typ skrinky:	Doska
Typ umývadla:	Umývadlo na dosku
Hmotnosť / ks:	9.2 kg
Balenie:	1 ks
Záruka:	2 roky
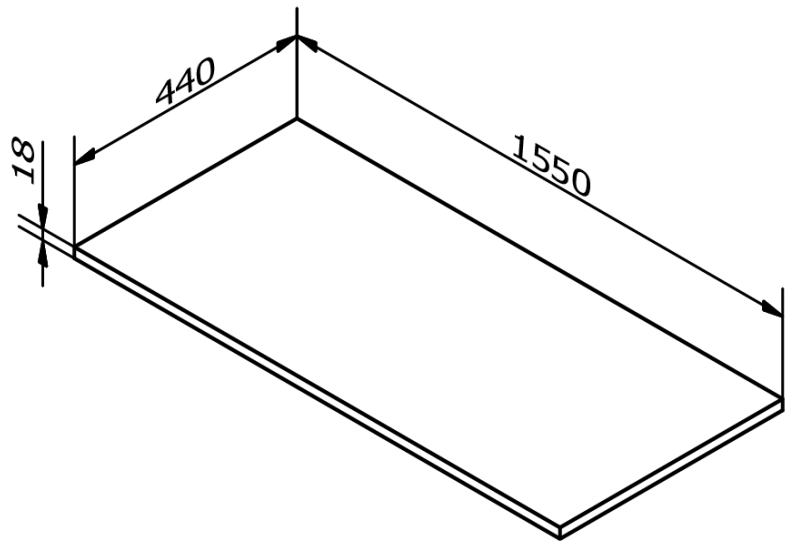
Technický list