# ODETTA umývadlová skrinka 67x50x43,5cm, biela lesk

**Objednací kód:** DT070-3030

**Rozmery**

| | |
|---|---|
| Šírka: | 670 mm |
| Výška: | 500 mm |
| Hĺbka: | 435 mm |

**Vlastnosti**

| | |
|---|---|
| Farba: | Biela |
| Materiál: | MDF/lamino |
| Záruka: | 2 roky |
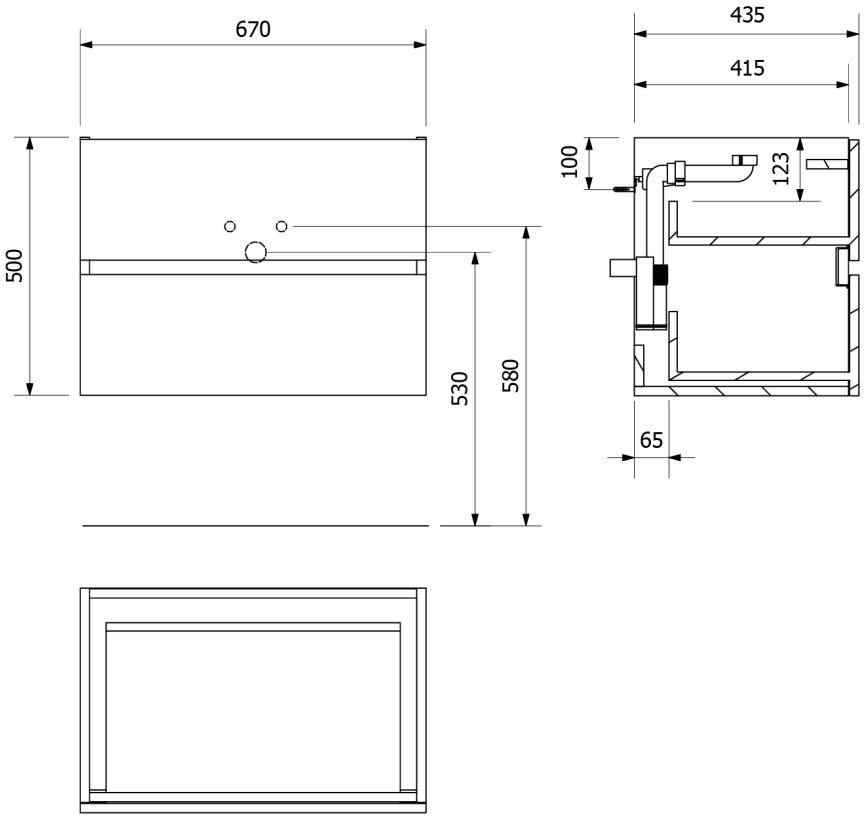
## Technický list