ODETTA umývadlová skrinka 67x50x43,5cm, biela lesk

Objednací kód: DT070-3030

Rozmery

Šírka:	670 mm
Výška:	500 mm
Hĺbka:	435 mm

Vlastnosti

Farba:	Biela
Materiál:	MDF/lamino
Záruka:	2 roky
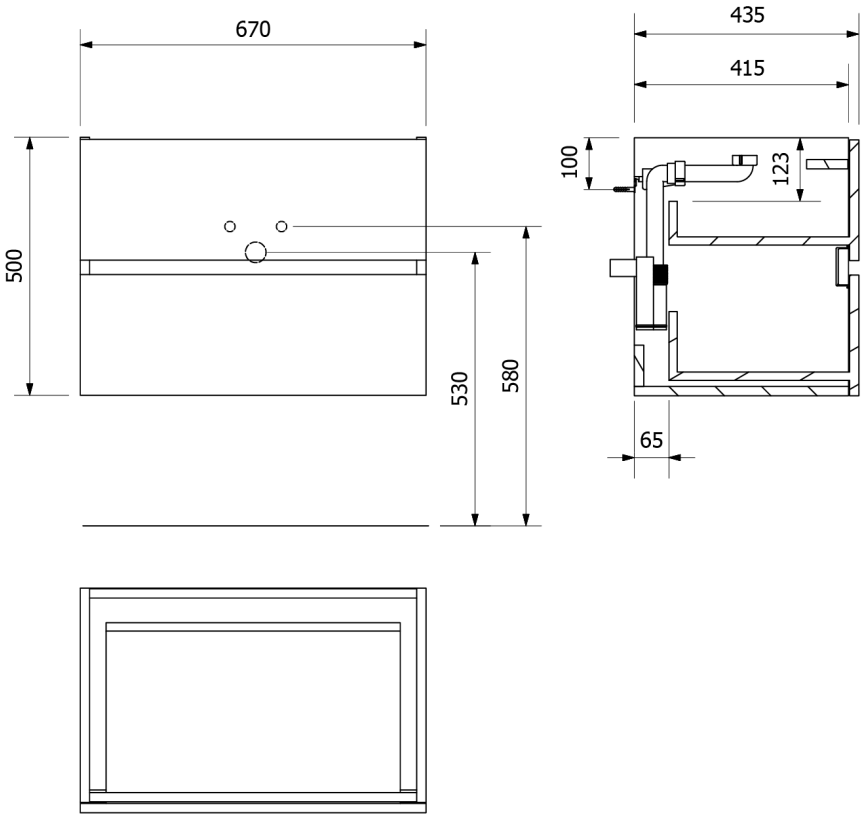
Technický list