TRIANGL nerezový sprchový kanálik s roštom, k stene, 293x293mm

Objednací kód: FP790

Rozmery

Dĺžka:	293 mm
Šírka:	293 mm
Výška:	82 mm

Vlastnosti

Farba:	Nerez
Materiál:	Nerez
Záruka:	2 roky
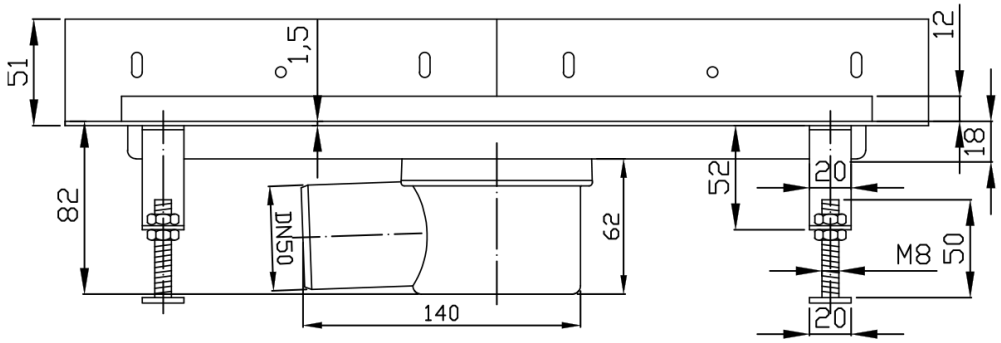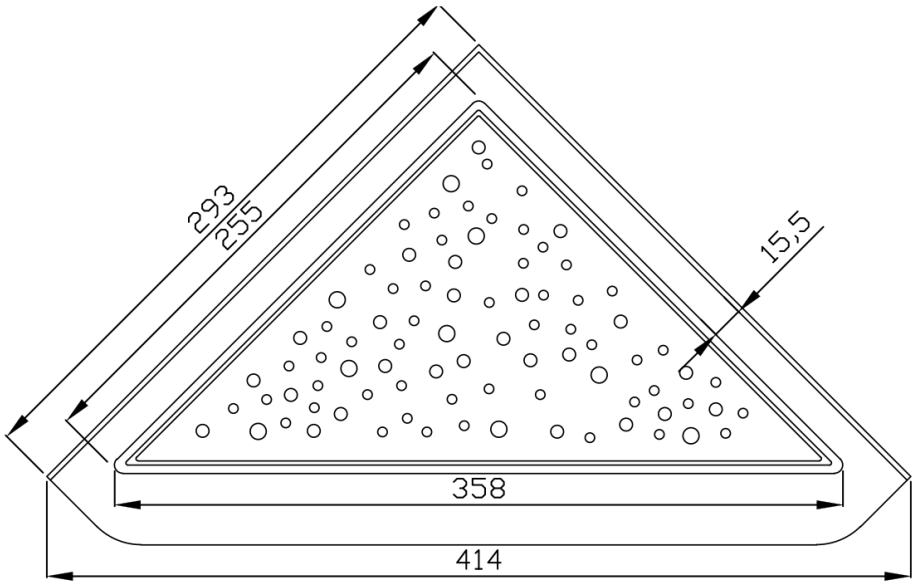
Technický list