# EVIA R HYDRO-AIR hydromasážna vaňa, 160x100x47cm, biela

**Objednací kód:** 12611HA

**Rozmery**

| | |
|---|---|
| Dĺžka: | 1600 mm |
| Šírka: | 1000 mm |
| Výška: | 470 mm |
| Objem: | 230 l |

**Vlastnosti**

| | |
|---|---|
| Farba: | Biela |
| Materiál: | Akrylát |
| Záruka: | 2 roky |

## Technický list

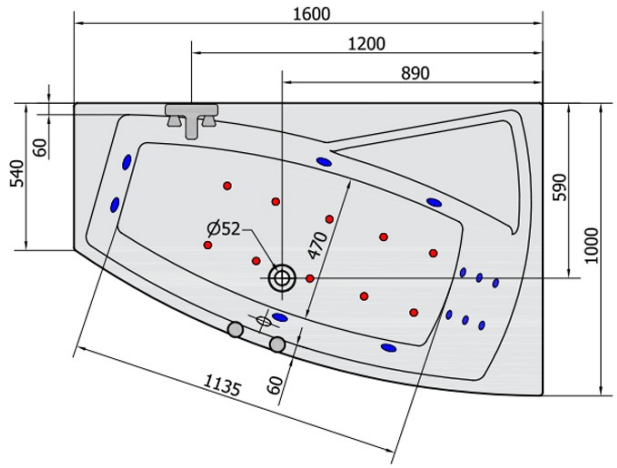


H HYDRO
12 whirlpool jets
12 vodních trysek

A AIR
10 air jets
10 vzduchových trysek

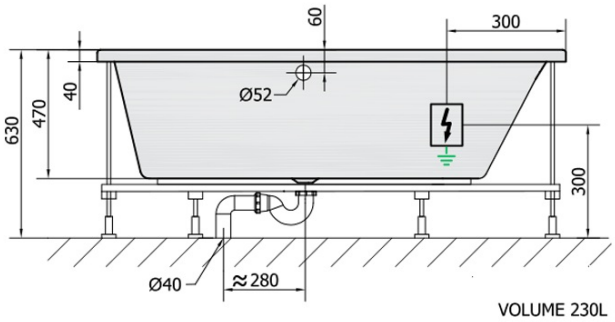


Electric cable 3x2,5mm$^2$
Lenght 2m from the wall

Elektrický kabel 3x2,5mm$^2$
Délka kabelu ze zdi 2m

Electrical Characteristic:
Tension: 220-230V/50hz
Max. power consumption: 1200W
Electric protection: residual-current device 30mA

Elektrické vlastnosti:
Napětí: 220-230V/50hz
Max. spotřeba: 1200W
Elektrické jištění: proudový chránič 30mA