Zoom Line obdĺžniková sprchová zástena 1500x700mm L/P varianta

Objednací kód: ZL1315ZL3270

Základné informácie

Značka:	Polysan
Séria:	ZOOM LINE

Rozmery

Šírka:	1500 mm
Výška:	1900 mm
Hĺbka:	700 mm

Vlastnosti

Farba profilu:	Chróm - Leštený hliník
Tvar:	Obdĺžnikové zásteny
Typ otvárania:	Otváracie jednokrídlové
Smer otvárania:	Univerzálne
Šírka vstupu:	620 mm
Typ výplne:	Číre sklo
Úprava skla:	Antidrop
Hrúbka skla:	6 mm
Vlastnosti:	Bezrámové prevedenie, Otváranie von i dovnútra
Hmotnosť / ks:	67.0 kg
Balenie:	2 ks
Záruka:	2 roky

Zoom Line obdĺžniková sprchová zástena 1500x700mm L/P varianta

Technický list

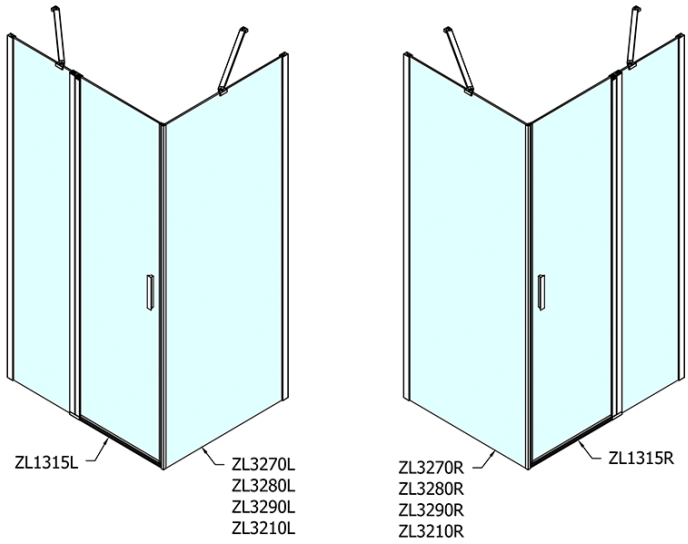

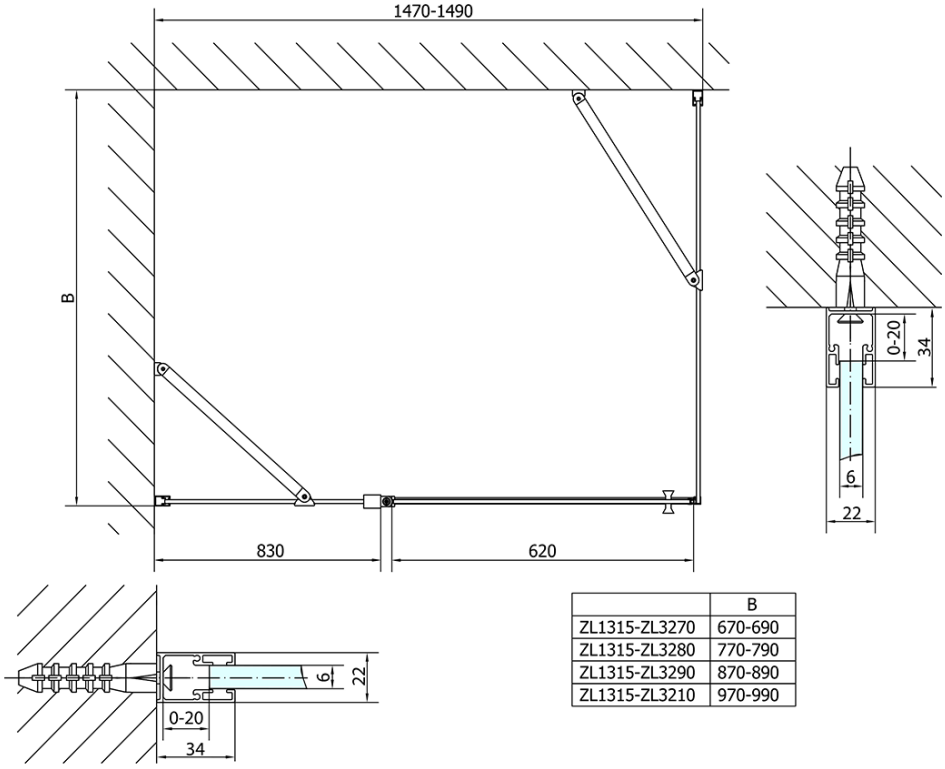

	B
ZL1315-ZL3270	670-690
ZL1315-ZL3280	770-790
ZL1315-ZL3290	870-890
ZL1315-ZL3210	970-990