TIGRA asymetrická vaňa 150x75x46cm, prava, biela

Objednací kód: 72933

Základné informácie

Značka:	Polysan

Rozmery

Dĺžka:	1500 mm
Šírka:	750 mm
Výška:	460 mm
Objem:	180 l

Vlastnosti

Farba:	Biela
Materiál:	Akrylát
Tvar:	Asymetrické
Inštalácia:	Vstavaná (na obmurovanie)
Priemer odpadu:	52 mm
Vlastnosti:	Výška okraja 40 mm (Standard)
Hmotnosť / ks:	19.56 kg
Balenie:	1 ks
Záruka:	10 rokov

Odporúčame prikúpiť

1 ks Zvukovoizolačná páska k vani, 3m (Objednací kód: 93400)
1 ks Sifón 6/4", DN40 (Objednací kód: 72693)
1 ks Podstavec k akrylátovej vani Polysan, 51,5cm, pár (Objednací kód: PO60-60)

Technický list

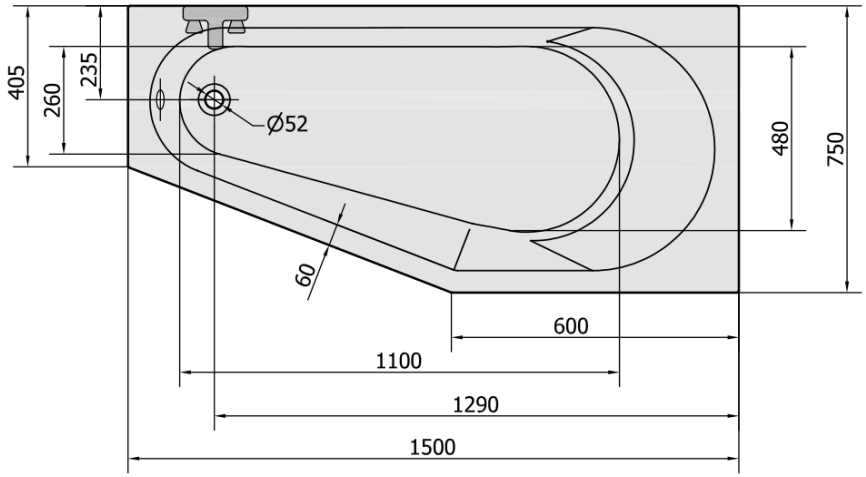

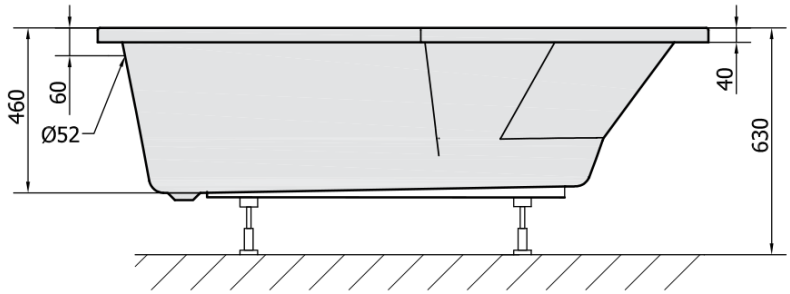

VOLUME 180L