# Zoom Line obdĺžniková sprchová zástena 1500x900mm L/P varianta

**Objednací kód:** ZL1315ZL3290

**Základné informácie**

| | |
|---|---|
| Značka: | Polysan |
| Séria: | ZOOM LINE |

**Rozmery**

| | |
|---|---|
| Šírka: | 1500 mm |
| Výška: | 1900 mm |
| Hĺbka: | 900 mm |

**Vlastnosti**

| | |
|---|---|
| Farba profilu: | Chróm - Leštený hliník |
| Tvar: | Obdĺžnikové zásteny |
| Typ otvárania: | Otváracie jednokrídlové |
| Smer otvárania: | Univerzálne |
| Šírka vstupu: | 620 mm |
| Typ výplne: | Číre sklo |
| Úprava skla: | Antidrop |
| Hrúbka skla: | 6 mm |
| Vlastnosti: | Bezrámové prevedenie, Otváranie von i dovnútra |
| Hmotnosť / ks: | 73.0 kg |
| Balenie: | 2 ks |
| Záruka: | 2 roky |

# Zoom Line obdĺžniková sprchová zástena 1500x900mm L/P varianta

## Technický list

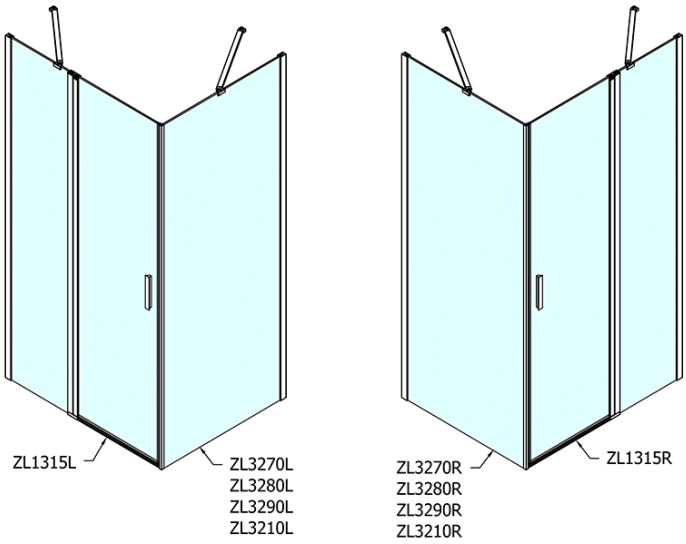


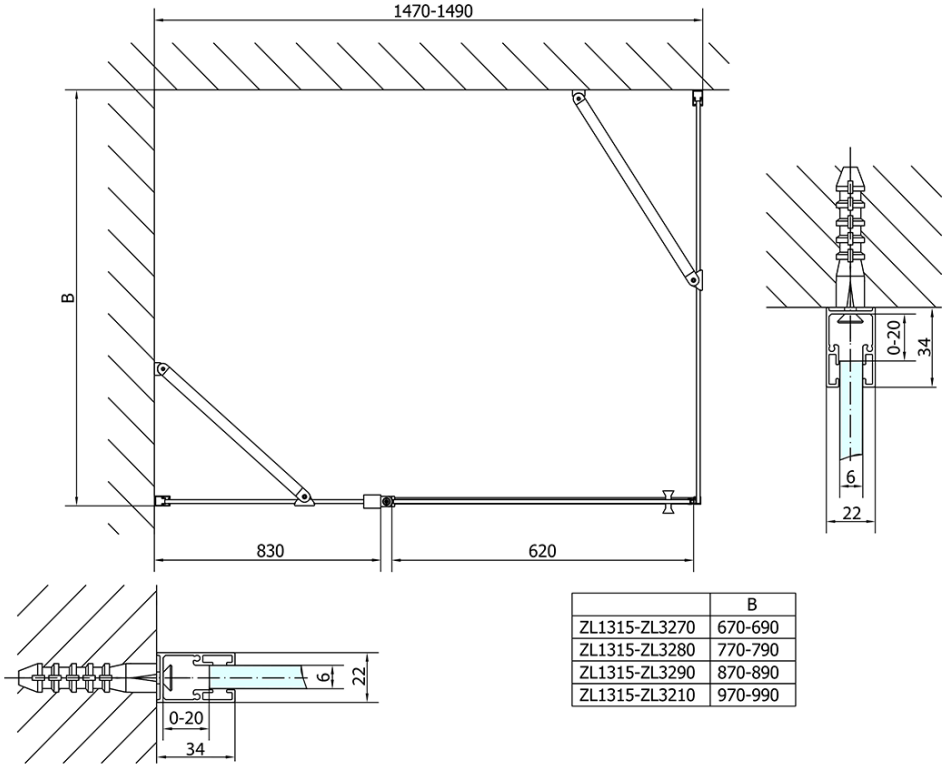


| | B |
|---|---|
| ZL1315-ZL3270 | 670-690 |
| ZL1315-ZL3280 | 770-790 |
| ZL1315-ZL3290 | 870-890 |
| ZL1315-ZL3210 | 970-990 |