Granitový zabudovateľný drez s odkvapom a vaničkou 95,8x53,4 cm, sivá

Objednací kód: GR1303

Rozmery

Šírka:	1000 mm
Výška:	191 mm
Hĺbka:	530 mm

Vlastnosti

Farba:	Šedá
Materiál:	Granit
Záruka:	2 roky

Technický list

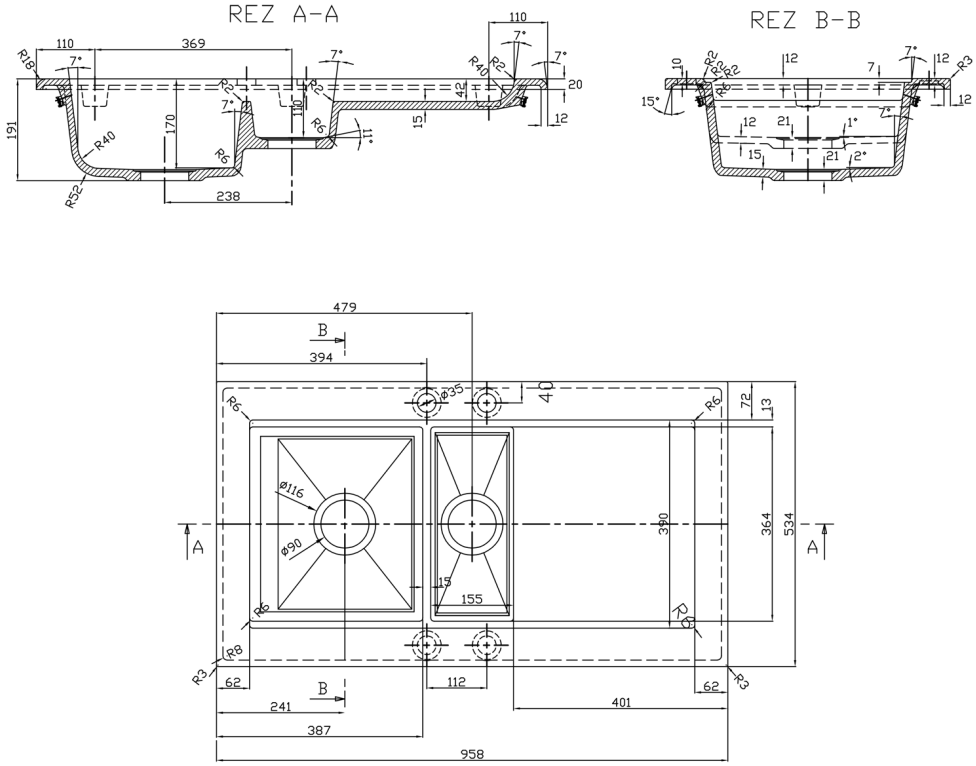

UBC s.r.o., Mělnická 87, 250 65 Líbeznice
e-mail: info@ubc-group.cz web: www.ubc-group.cz