Granitový zabudovateľný drez s odkvapom a vaničkou 95,8x53,4 cm, béžová

Objednací kód: GR1302

Rozmery

Šírka:	958 mm
Výška:	191 mm
Hĺbka:	534 mm

Vlastnosti

Farba:	Béžová
Materiál:	Granit
Záruka:	2 roky
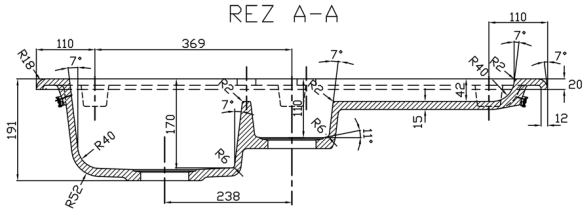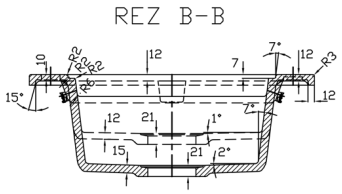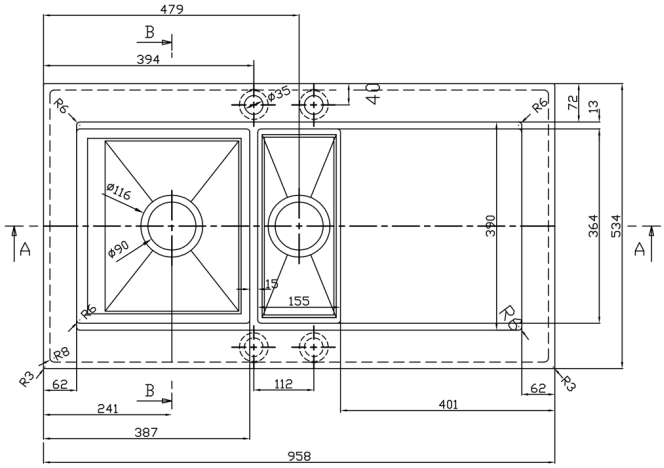
Technický list