Granitový zabudovateľný drez s odkvapom 86x50cm, béžová

Objednací kód: GR1202

Rozmery

Šírka:	860 mm
Výška:	188 mm
Hĺbka:	500 mm

Vlastnosti

Farba:	Béžová
Materiál:	Granit
Záruka:	2 roky
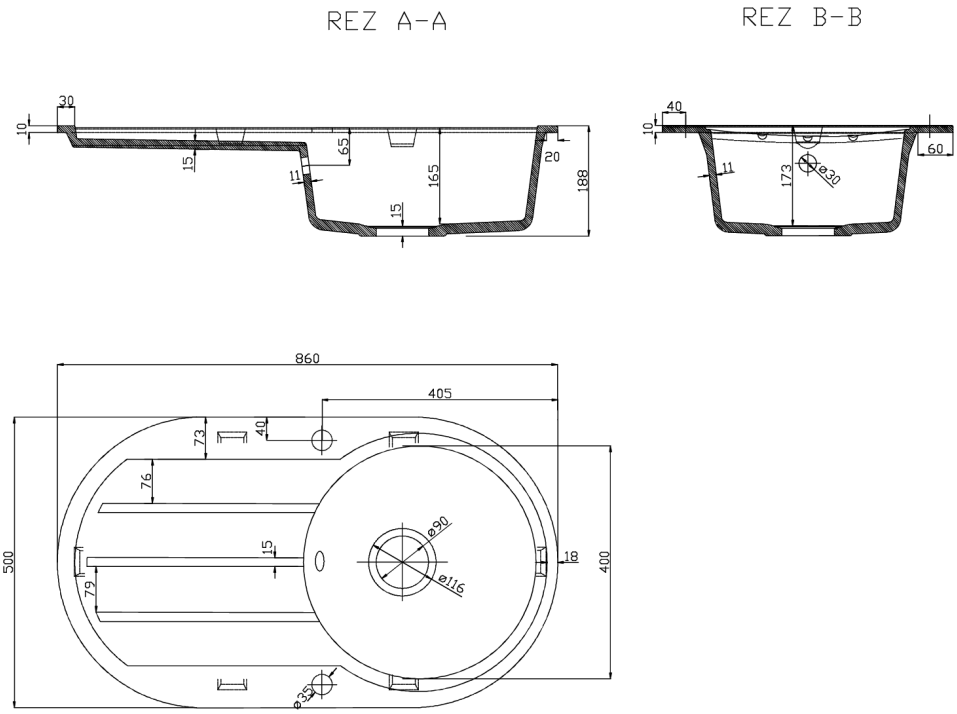
Technický list