WAVE umývadlová skrinka pre Rockstone dosku 90x45x48cm,biela/mali wenge,pravá

Objednací kód: WA091KP

Základné informácie

Značka:	Sapho
Séria:	KOMPOZICE

Rozmery

Šírka:	900 mm
Výška:	450 mm
Hĺbka:	480 mm

Vlastnosti

Farba:	Biela/Hnedá
Dekor:	Biela/Mali wenge
Materiál:	MDF/lamino
Inštalácia:	Závesné na stenu
Typ skrinky:	Zásuvky
Typ umývadla:	Umývadlo na dosku
Výbava:	Automatické dovretie, Farba na mieru - RAL odtiene, Praktický organizér
Hmotnosť / ks:	16.8 kg
Balenie:	1 ks
Záruka:	2 roky

Odporúčame prikúpiť

1 ks WAVE Rockstone doska 90x48cm, pravá pre umývadlo PURITY 50cm (Objednací kód: RW090-0101)
1 ks PURITY keramické umývadlo 50x42cm, biela (Objednací kód: 10PL50050)

WAVE umývadlová skrinka pre Rockstone dosku 90x45x48cm,biela/mali wenge,pravá
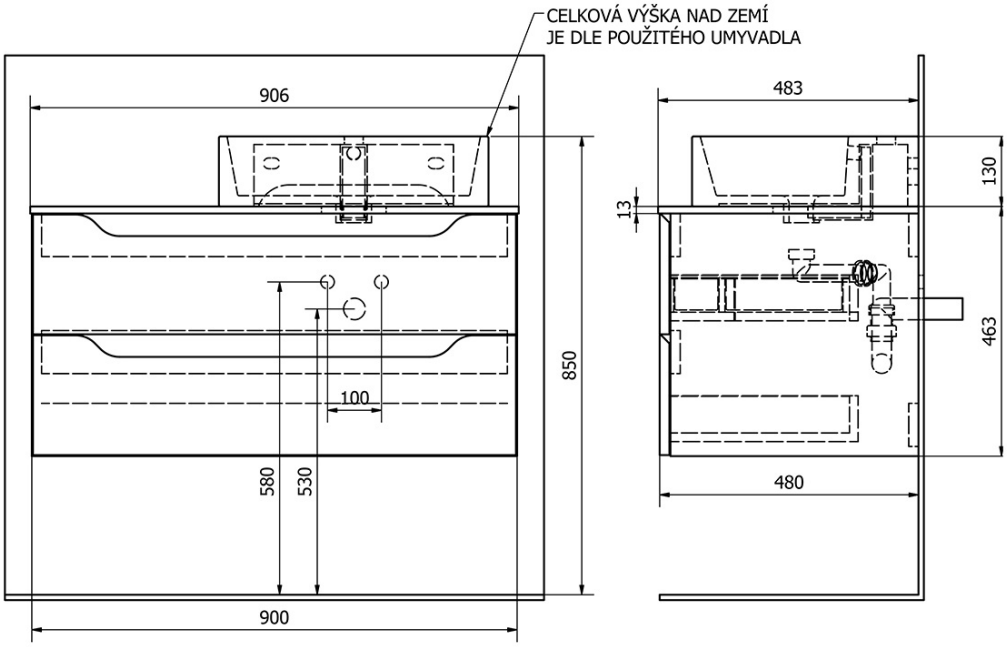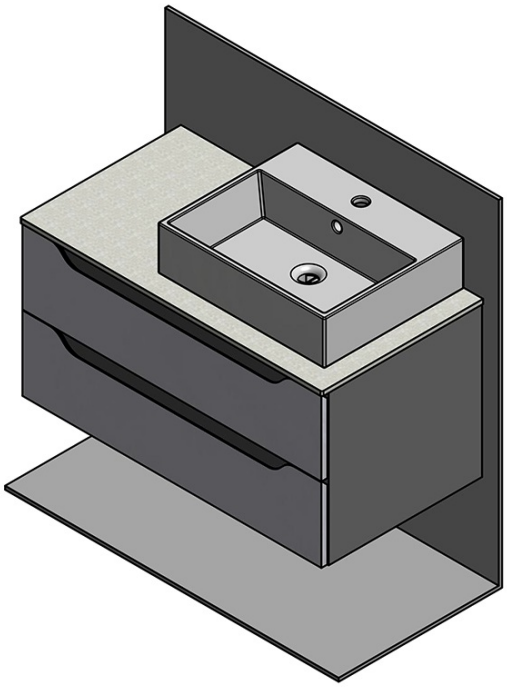
Technický list