BEROUNKA Rohová vaňa 160x90x42 cm, pravá ,biela

Objednací kód: A1691

Základné informácie

Značka:	Aqualine

Rozmery

Dĺžka:	1600 mm
Šírka:	900 mm
Výška:	420 mm
Objem:	190 l

Vlastnosti

Farba:	Biela
Materiál:	Akrylát
Tvar:	Asymetrické
Inštalácia:	Vstavaná (na obmurovanie)
Priemer odpadu:	52 mm
Vlastnosti:	Výška okraja 40 mm (Standard)
Hmotnosť / ks:	17.01 kg
Balenie:	1 ks
Záruka:	2 roky

Odporúčame prikúpiť

1 ks Podperné nohy k vaniam 60cm (Objednací kód: ANH55)

Technický list

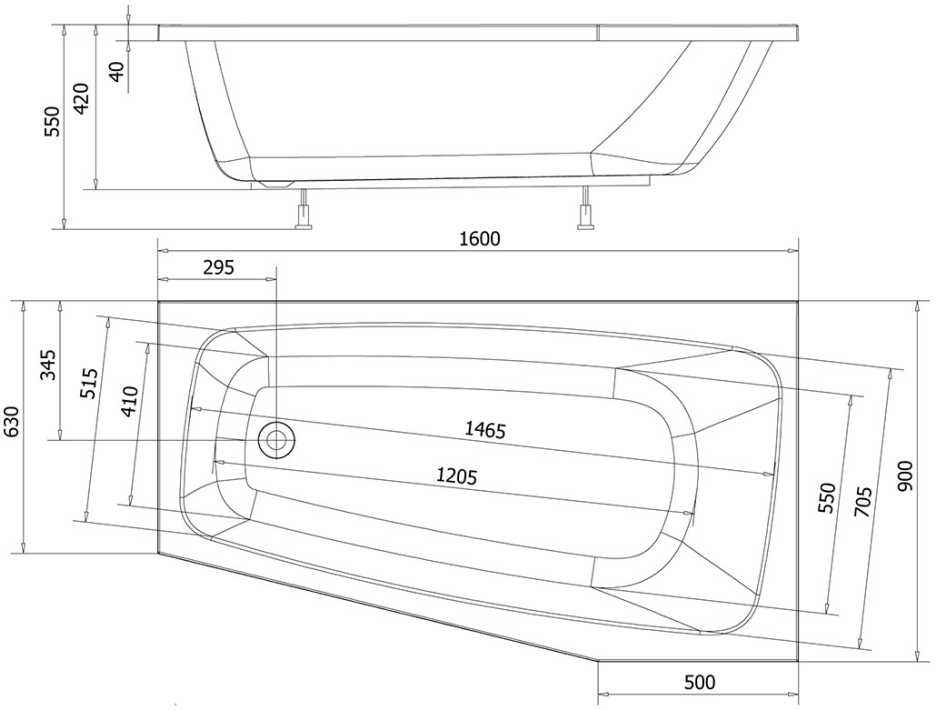

VOLUME 190L