SMALL stojánkova umývadlová batéria bez výpuste, 139mm, chróm

Objednací kód: SM06

Základné informácie

Značka:	Sapho
Séria:	SMALL pre umývadielka

Rozmery

Šírka:	45 mm
Výška:	139 mm
Hĺbka:	92 mm

Vlastnosti

Farba:	Chróm
Materiál:	Mosadz
Tvar:	Kruhové
Inštalácia:	Stojankové
Druh ovládania:	Páka
Priemer kartuše:	25 mm
Výška výtoku:	68 mm
Ostatné:	Pre umývadielko
Hmotnosť / ks:	0.98 kg
Balenie:	1 ks
Záruka:	6 rokov

Náhradné diely

NEOPERL perlátor Anticalc, vonkajší závit M24x1, chróm (Objednací kód: AER1G)
NEOPERL perlátor s naklápacím sitkom, vonkajší závit M24x1, chróm (Objednací kód: AERGIR)
Miešacia kartuša 25mm HUA (Objednací kód: 1102-95)
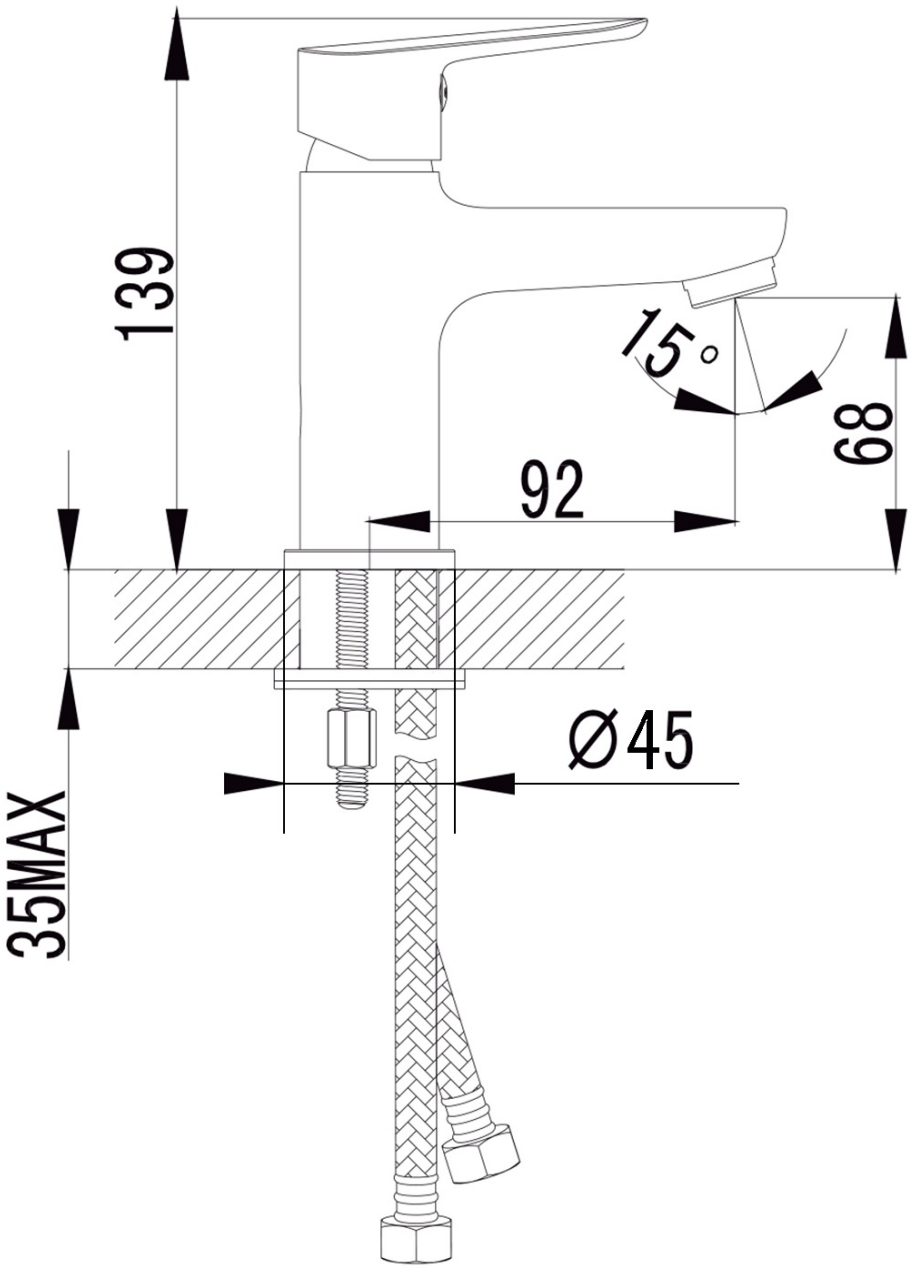
Technický list