# EZARA umývadlová skrinka 99,8x52x46cm, borovica rustik

**Objednací kód:** EZ101-1616

**Základné informácie**

| | |
|---|---|
| Značka: | Sapho |
| Séria: | EZARA |

**Rozmery**

| | |
|---|---|
| Šírka: | 998 mm |
| Výška: | 520 mm |
| Hĺbka: | 460 mm |

**Vlastnosti**

| | |
|---|---|
| Farba: | Hnedá |
| Dekor: | Borovica rustik |
| Možnosti farebného prevedenia: | Podľa vzorkovníka |
| Materiál: | MDF/lamino |
| Inštalácia: | Závesné na stenu |
| Typ skrinky: | Zásuvky |
| Typ umývadla: | Klasické umývadlo |
| Výbava: | Automatické dovretie |
| Balenie neobsahuje: | Umývadlo |
| Hmotnosť / ks: | 30.0 kg |
| Balenie: | 1 ks |
| Záruka: | 2 roky |
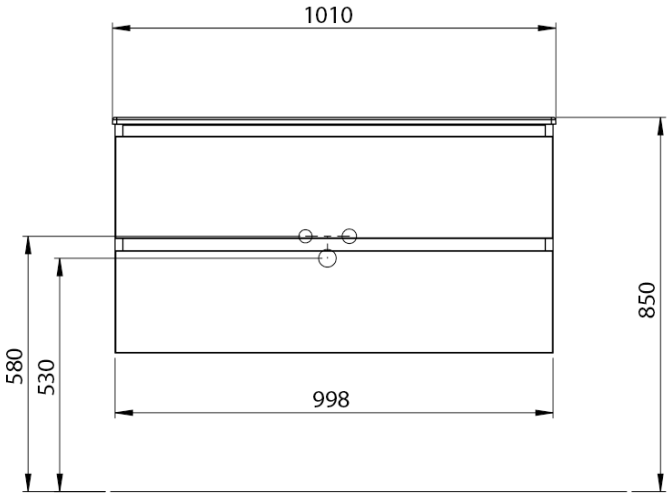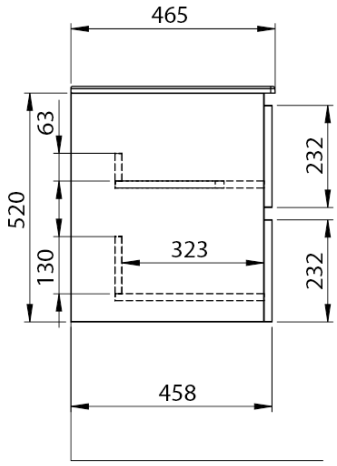
## Technický list