EZARA umývadlová skrinka 99,8x52x46cm, borovica rustik

Objednací kód: EZ101-1616

Základné informácie

Značka:	Sapho
Séria:	EZARA

Rozmery

Šírka:	998 mm
Výška:	520 mm
Hĺbka:	460 mm

Vlastnosti

Farba:	Hnedá
Dekor:	Borovica rustik
Možnosti farebného prevedenia:	Podľa vzorkovníka
Materiál:	MDF/lamino
Inštalácia:	Závesné na stenu
Typ skrinky:	Zásuvky
Typ umývadla:	Klasické umývadlo
Výbava:	Automatické dovretie
Balenie neobsahuje:	Umývadlo
Hmotnosť / ks:	30.0 kg
Balenie:	1 ks
Záruka:	2 roky
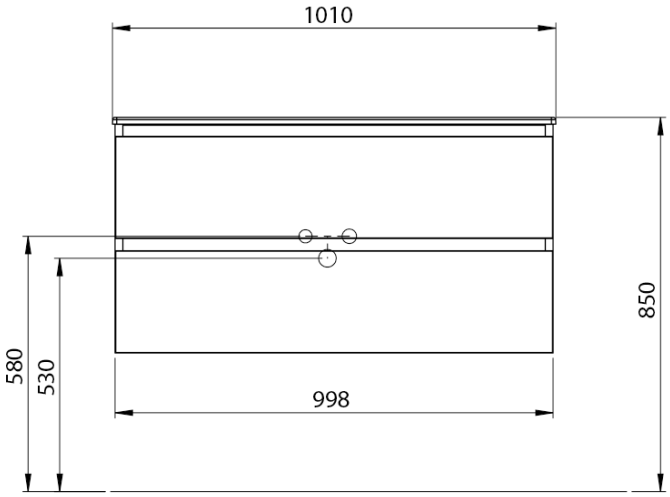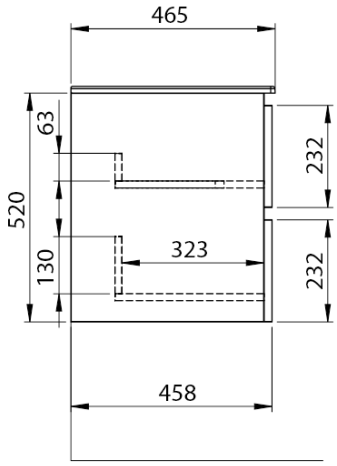
Technický list