KAISA bateria umywalkowa bez odpływu, wysoka, chrom, 235mm, czarny/złoty szczotkowany

Kod: ZT092

Rozmiary

Szerokość:	38 mm
Wysokość:	316 mm

Właściwości

Kolor:	Czarny mat
Materiał:	Mosiądz
Gwarancja:	6 lat
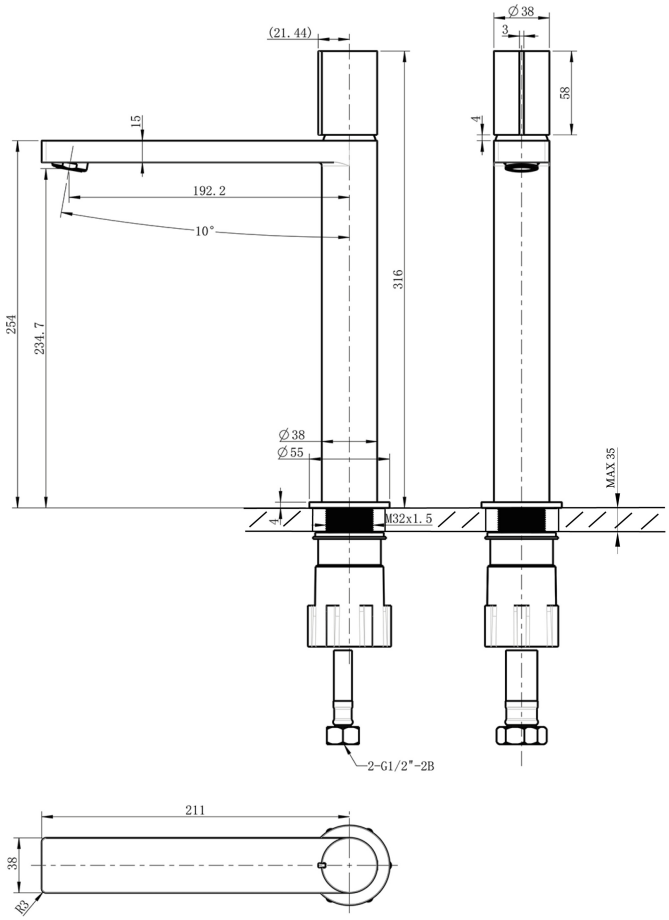
Karta techniczna