KAISA bateria umywalkowa, wysoka, chrom, 235mm, czarny/złoty szczotkowany

Kod: ZT092

Rozmiary
Szerokość: 38 mm
Wysokość: 316 mm

Właściwości
Gwarancja: 6 lat
Kolor: Czarny mat
Materiał: Mosiądz
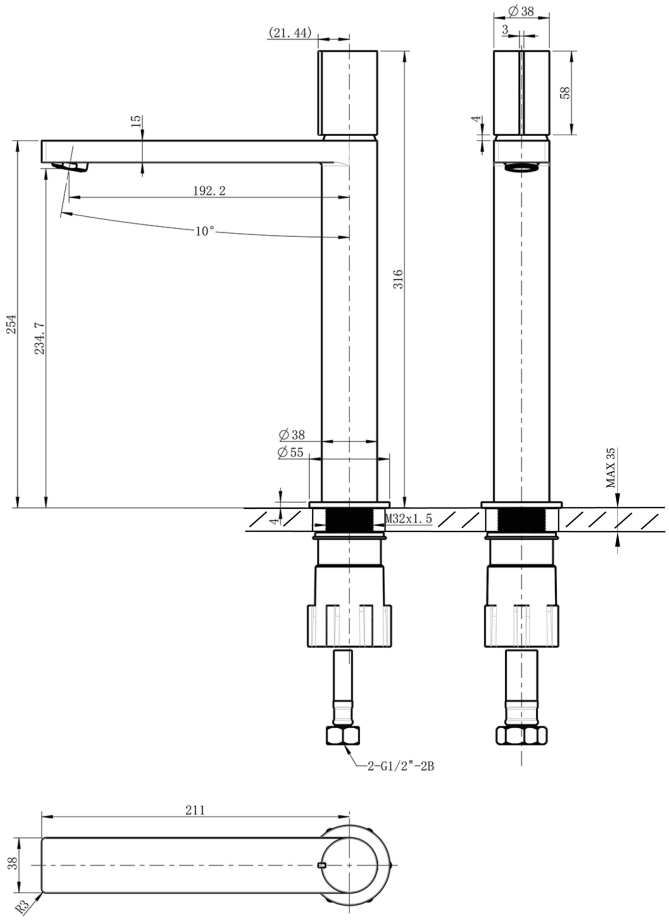
Karta techniczna