Kompakt WC ze zbiornikiem i mechanizmem spłukującym i deską WC, 370x680x620 mm, stal nierdzewna mat

Kod: 13016.S

Rozmiary

Szerokość:	370 mm
Wysokość:	680 mm
Głębokość:	620 mm

Właściwości

Kolor:	Stal nierdzewna mat
Materiał:	Stal nierdzewna
Gwarancja:	2 lata
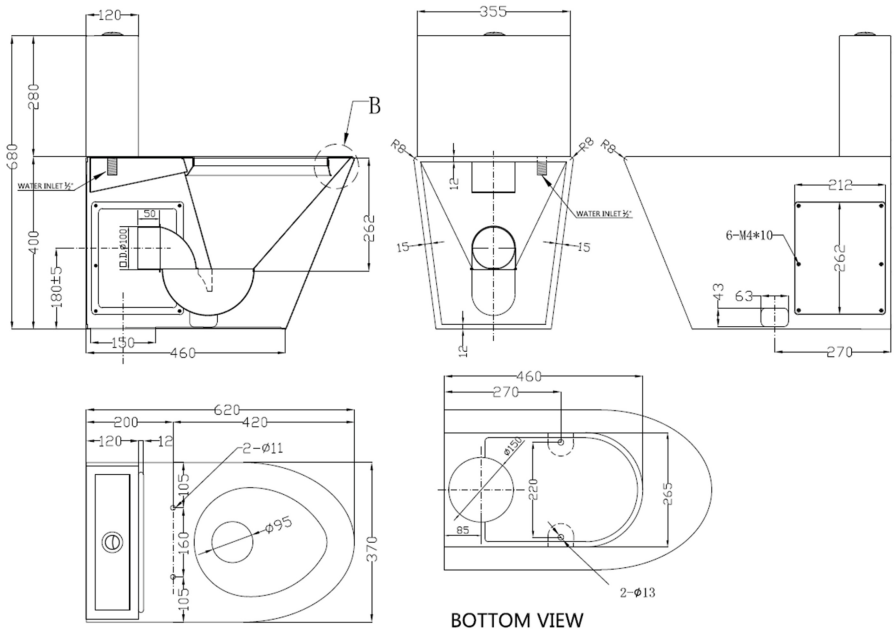
Karta techniczna