VEEN CLEAN WC wiszące ze zintegrowanym elektronicznym bidetem

Kod: VE421

Rozmiary

Szerokość:	370 mm
Wysokość:	300 mm
Głębokość:	593 mm

Właściwości

Kolor:	Biały
Materiał:	Ceramika
Gwarancja:	2 lata

Karta techniczna

A

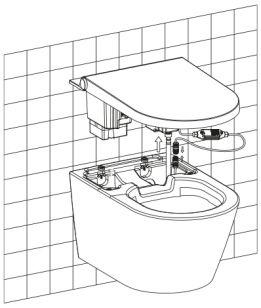

B

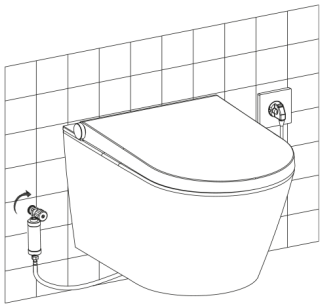

Pohled směrem na stěnu
View to the wall

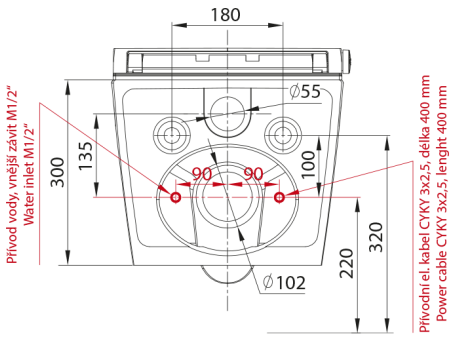

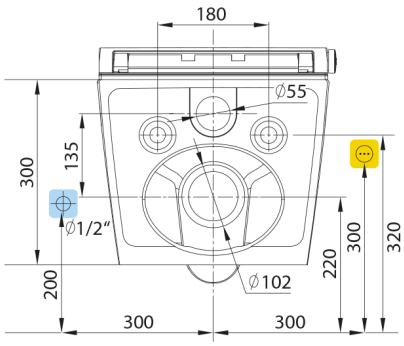
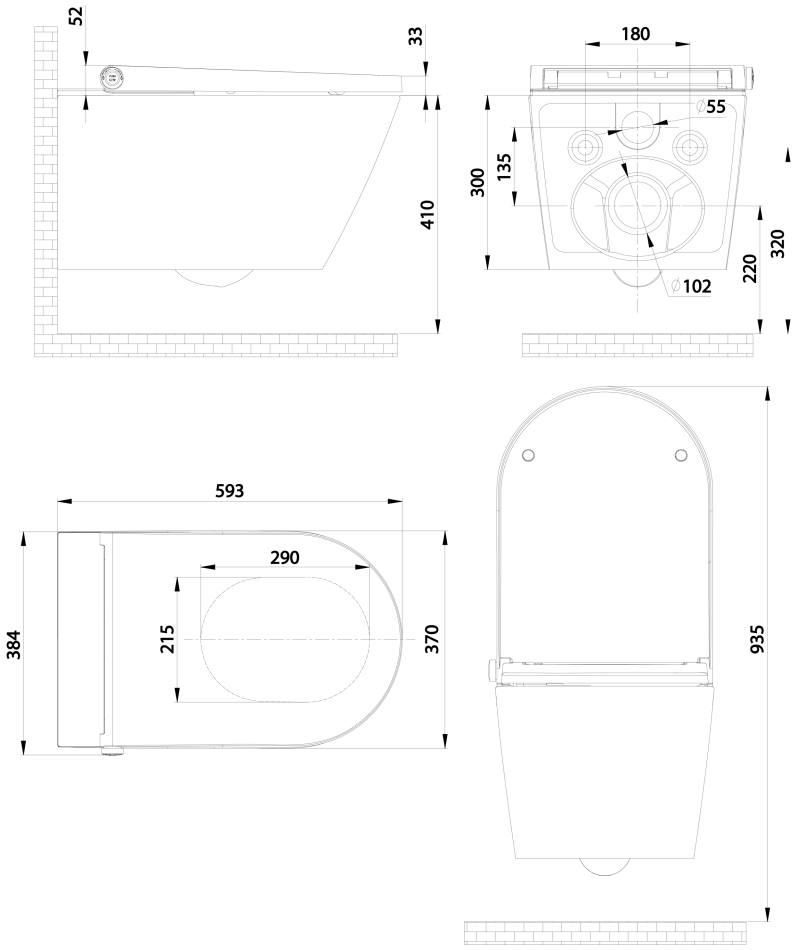
VEEN CLEAN WC wiszące ze zintegrowanym elektronicznym bidetem