TWIGA konsola pod umywalkę 130x72x50 cm, czarny mat/ciemny dąb

Kod: VC453-130-11

Rozmiary

Szerokość:	1300 mm
Wysokość:	720 mm
Głębokość:	500 mm

Właściwości

Kolor:	Czarny
Dekor:	Dąb ciemny
Materiał:	DTD/HPL laminat/stal
Gwarancja:	2 lata
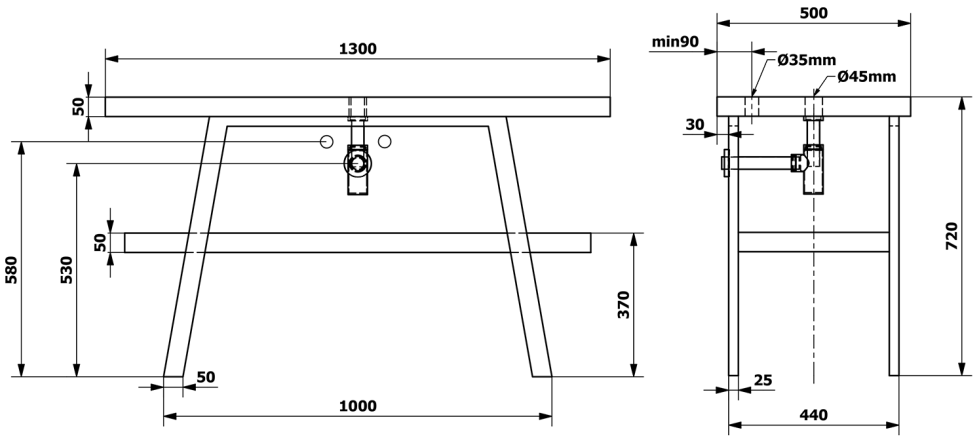
Karta techniczna