Zlewozmywak półtorakomorowy z ociekaczem, 96x48cm, beżowy

Kod: GR1332

Rozmiary

Szerokość:	960 mm
Wysokość:	183 mm
Głębokość:	480 mm

Właściwości

Kolor:	Beżowy
Materiał:	Granit
Gwarancja:	2 lata

Karta techniczna

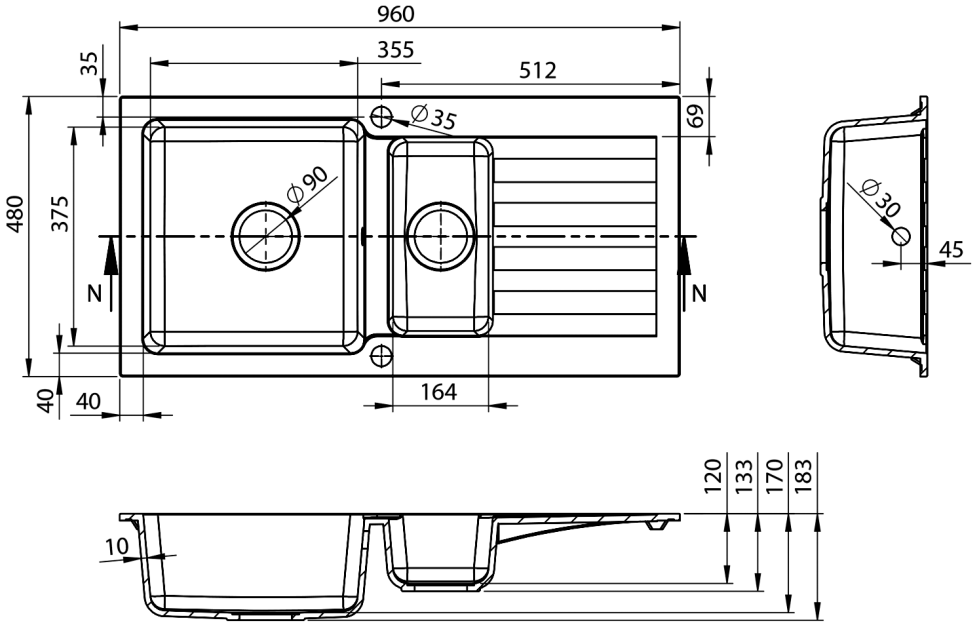

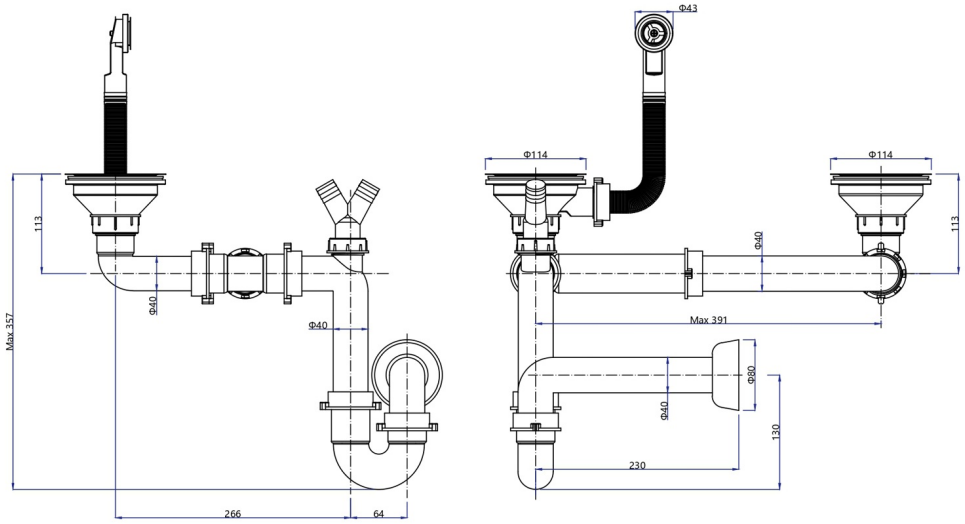
Φ43
Φ114
Φ114
113
113
Φ40
Φ40
Max 357
Φ40
Max 391
Φ80
Φ40
130
230
266
64