Głowica termostatyczna NDWN337K

Kod: NDWN337K

Właściwości
Gwarancja: 2 lata
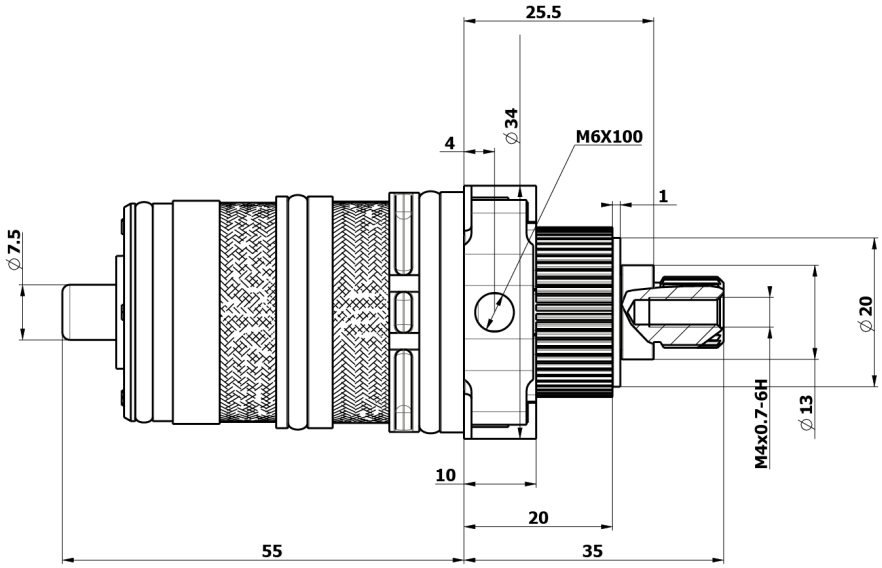
Karta techniczna