LATUS X szafka umywalkowa 39,4x50x22cm, dąb Mocca

Kod: LT110-1212

Podstawowe informacje

Marka:	Sapho
Seria:	SAPHO LATUS

Rozmiary

Szerokość:	394 mm
Wysokość:	500 mm
Głębokość:	220 mm

Właściwości

Kolor:	Beżowy
Dekor:	Dąb mocca
Warianty kolorystyczne:	Według wzornika
Materiał:	MDF/laminat
Instalacja:	Zawieszane na ścianie
Typ szafki:	Drzwiczki
Typ umywalki:	Umywalka
Kierunek otwierania:	Uniwersalne
Wyposażenie:	Zawiasy samohamujące
Opakowanie zawiera:	Uchwyt
Opakowanie nie zawiera:	Umywalka
Waga / szt.:	10.0 kg
Opakowanie:	1 szt.
Gwarancja:	2 lata

Części zamienne

Zawias meblowy , nakładany, soft close, rozetka Sapho (Kod: DZ110D)
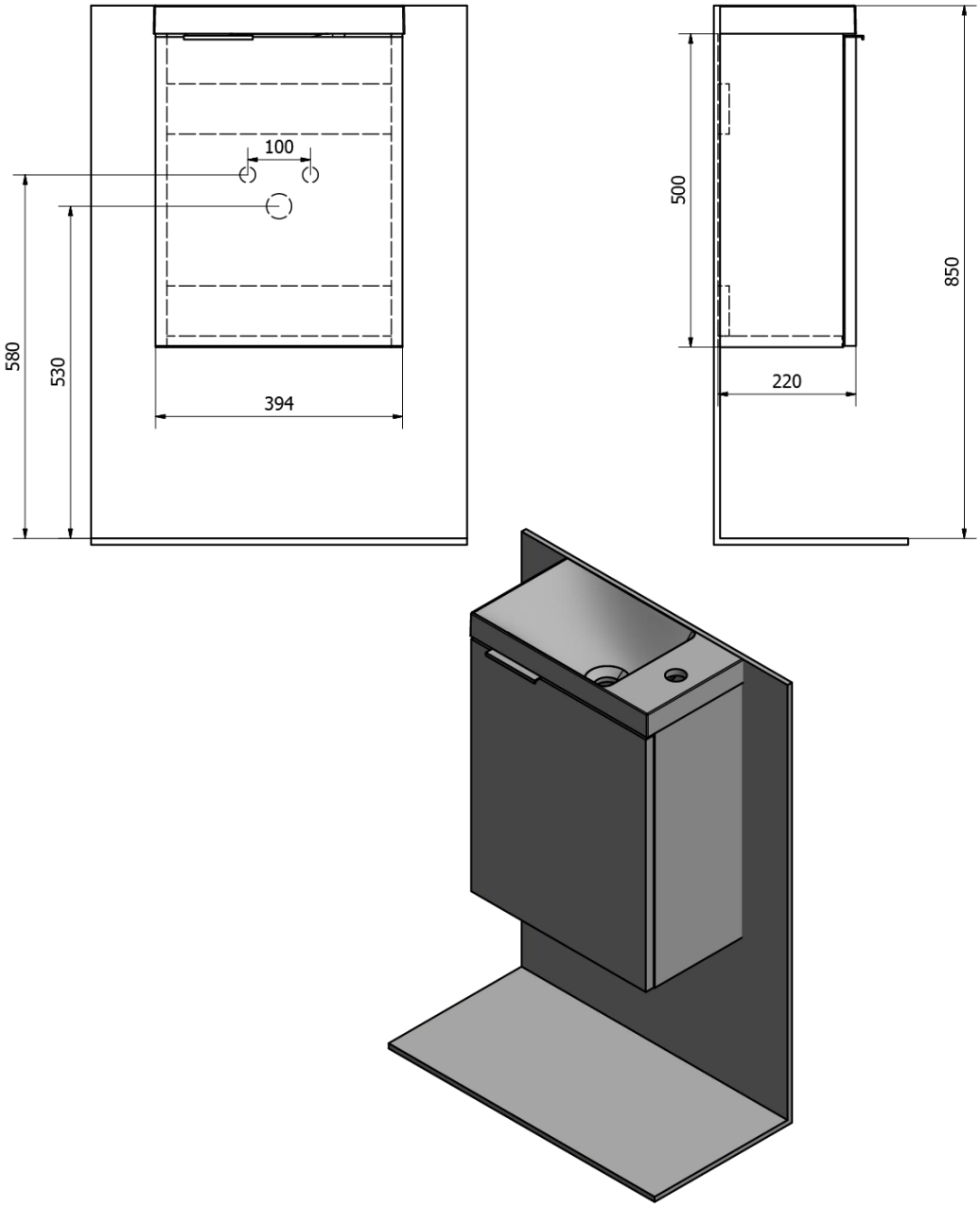
Karta techniczna