TIGRA L wanna asymetryczna 170x80x46cm, lewa, biały

Kod: 90111

Podstawowe informacje

Marka: Polysan

Rozmiary

Długość: 1700 mm
Szerokość: 800 mm
Wysokość: 460 mm
Objętość: 225 l

Właściwości

Kolor: Biały
Materiał: Akryl
Kształt: Asymetryczne
Instalacja: Do zabudowy
Średnica odpływu: 52 mm
Właściwości: Wysokość krawędzi 40 mm (Standard)
Waga / szt.: 21.56 kg
Opakowanie: 1 szt.
Gwarancja: 10 lat

Polecamy dokupić

1 szt. Taśma wygłuszająca do wanien, 3m (Kod: 93400)
1 szt. Syfon 6/4", DN40 (Kod: 72693)
1 szt. Nogi do wanny akrylowej Polysan, 51,5cm, para (Kod: PO60-60)
1 szt. TIGRA L 170 obudowa czołowa (Kod: 90312)

TIGRA L wanna asymetryczna 170x80x46cm, lewa, biały

Karta techniczna

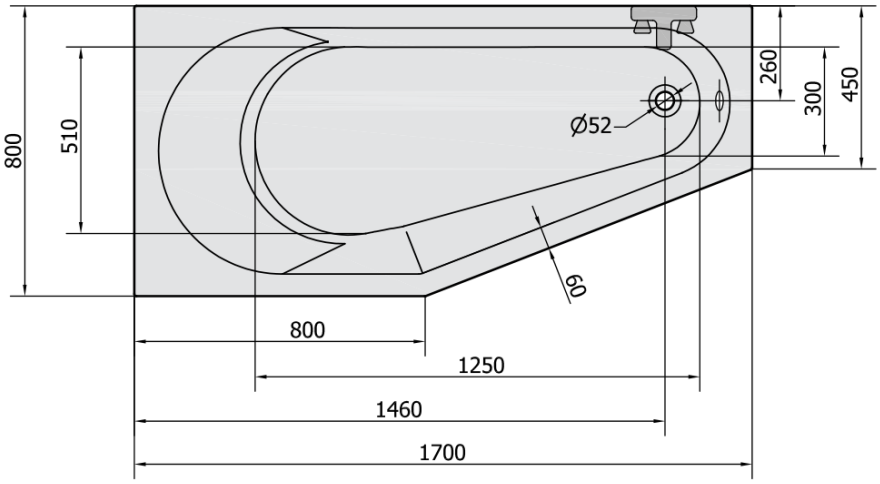

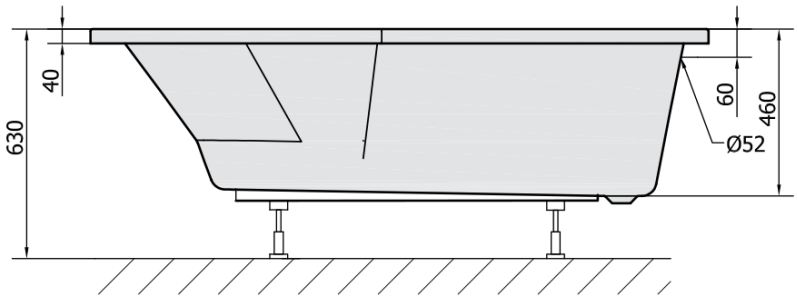

VOLUME 225L