PRIM szafka umywalkowa 92x72x50cm, buk/biały

Kod: PM095

Podstawowe informacje

Marka:	Sapho

Rozmiary

Szerokość:	920 mm
Wysokość:	720 mm
Głębokość:	500 mm

Właściwości

Kolor:	Brązowy
Dekor:	Buk bejcowany
Materiał:	Lite drewno/fornir/MDF-laminat
Instalacja:	Do postawienia
Typ szafki:	Szuflady
Typ umywalki:	Umywalka nablatowa
Wyposażenie:	Cichy domyk
Opakowanie zawiera:	Bez umywalki
Waga / szt.:	35.5 kg
Opakowanie:	1 szt.
Gwarancja:	2 lata
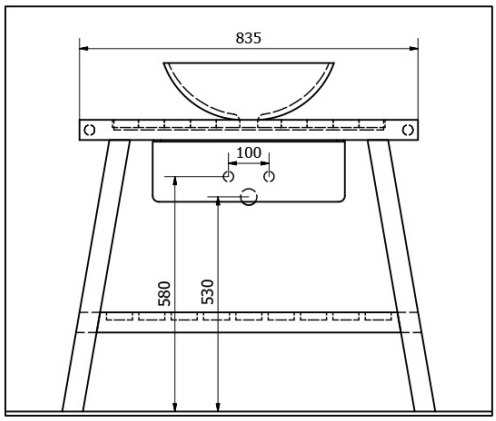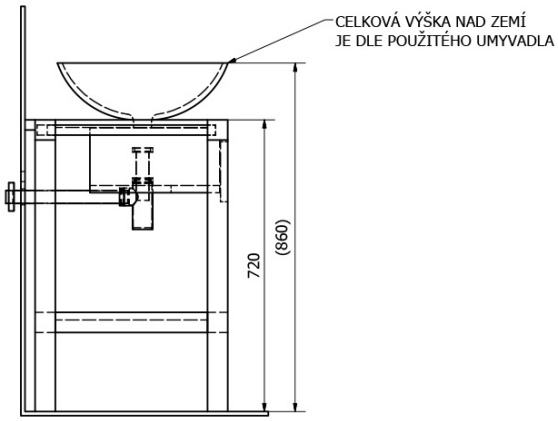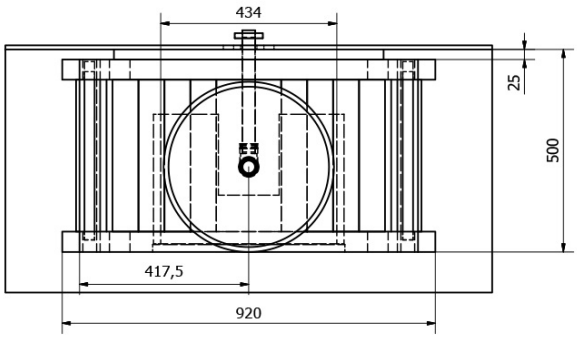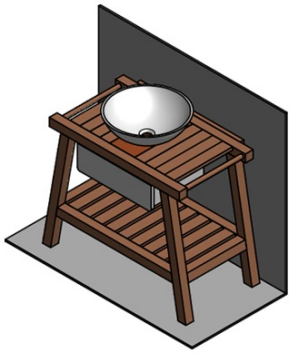
Karta techniczna