FLO bateria prysznicowa podtynkowa, 1 wyjście, chrom

Kod: 7189

Podstawowe informacje

Marka:	Effepi
Seria:	FLO

Rozmiary

Szerokość:	120 mm
Wysokość:	200 mm

Właściwości

Kolor:	Chrom
Materiał:	Mosiądz
Kształt:	Design
Instalacja:	Podtynkowa
Rodzaj sterowania:	Dźwignia
Średnica głowicy:	35 mm
Wyposażenie:	1 funkcyjna
Waga / szt.:	1.37 kg
Opakowanie:	1 szt.
Gwarancja:	10 lat
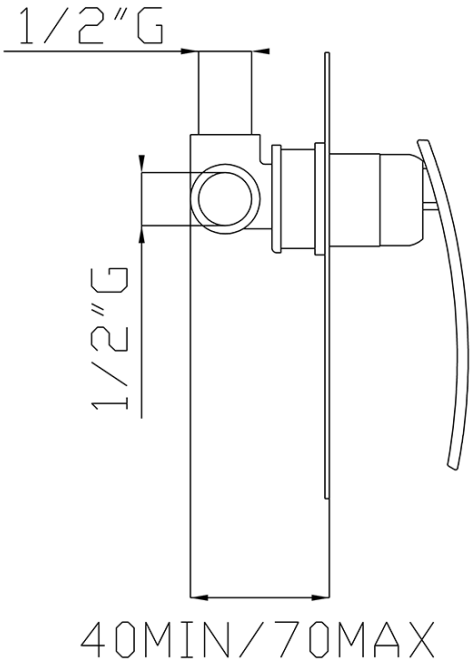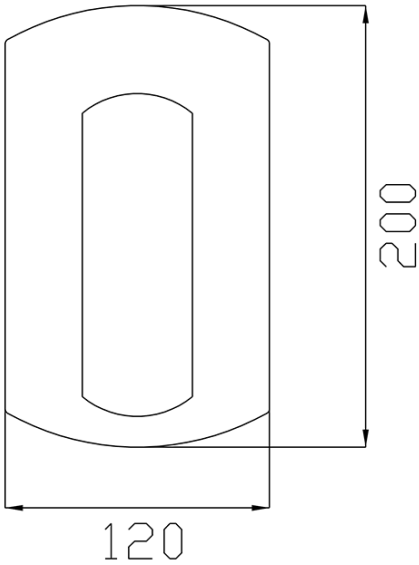
Karta techniczna