BEROUNKA wanna narożna 160x90x42 cm, lewa, biały

Kod: A1690

Podstawowe informacje

Marka: Aqualine

Rozmiary

Długość: 1600 mm
Szerokość: 900 mm
Wysokość: 420 mm
Objętość: 190 l

Właściwości

Kolor: Biały
Materiał: Akryl
Kształt: Asymetryczne
Instalacja: Do zabudowy
Średnica odpływu: 52 mm
Właściwości: Wysokość krawędzi 40 mm (Standard)
Waga / szt.: 17.01 kg
Opakowanie: 1 szt.
Gwarancja: 2 lata

Polecamy dokupić

1 szt. Nóżki podpierające do wanien 60cm (Kod: ANH55)
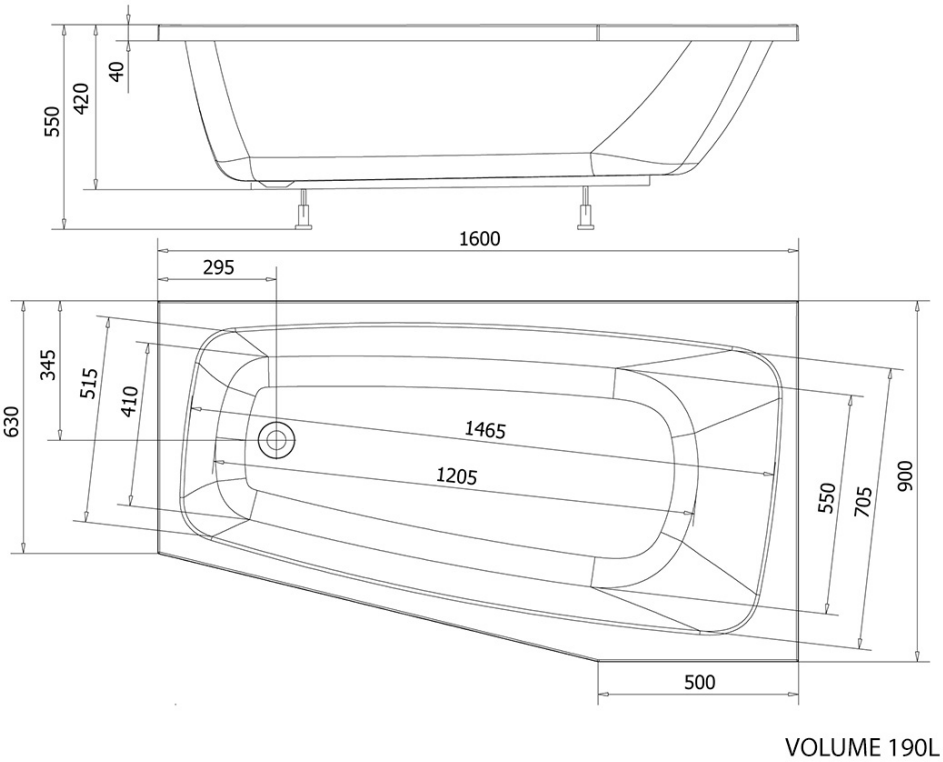
Karta techniczna