KING Washbasin Waste Trap 5/4" dia 32mm, ABS/matt black

Order code: 9595PR25K9

Properties

Colour:	Black matt
Material:	Plastic
Warranty:	2 years

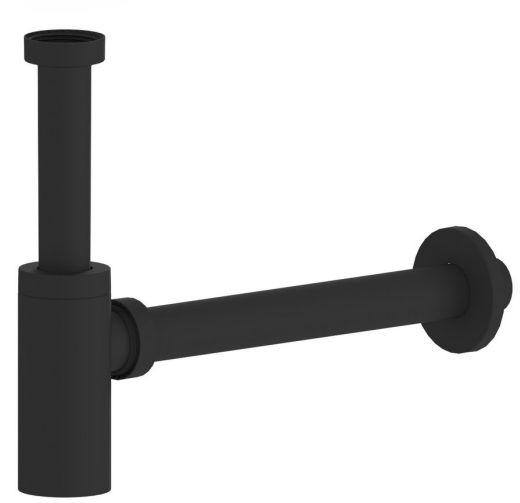

Technical sheet

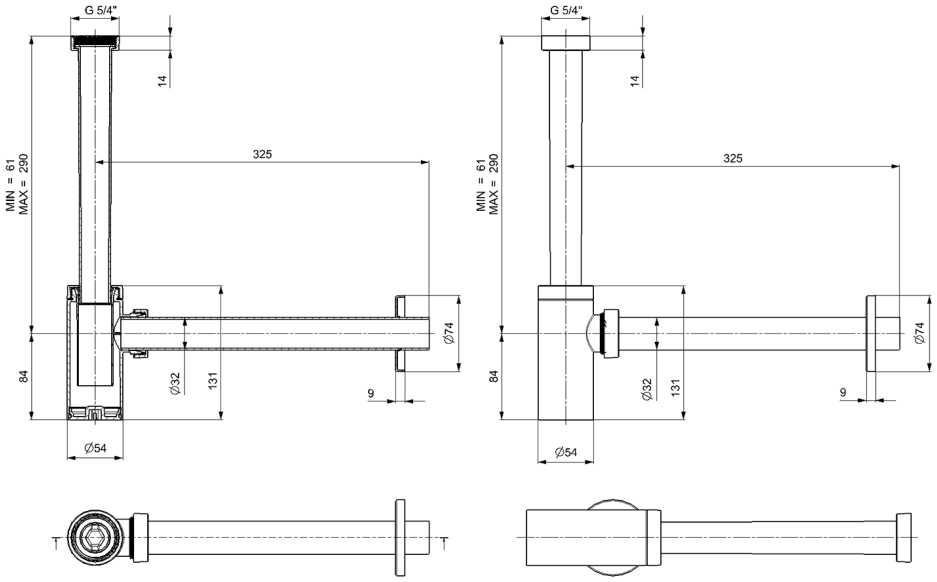

UBC s.r.o., Mělnická 87, 250 65 Líbeznice
e-mail: info@ubc-group.cz web: www.ubc-group.cz