ESCA BLACK MATT One-piece shower glass panel, wall-mount, matt glass, 1000 mm

Order code: ES1110-02

Basic information

Brand:	Polysan
Series:	ESCA

Size

Width:	1000 mm
Height:	2100 mm

Properties

Profile colour:	Black matt
Shape:	Single-wall fixed screen
Glass colour:	Matte glass
Glass finish:	Antidrop
Glass thickness:	8 mm
Package does not contain:	Support bar
Weight / Piece:	45.5 kg
Packaging:	2 Piece
Warranty:	2 years

ESCA BLACK MATT One-piece shower glass panel, wall-mount, matt glass, 1000 mm

Technical sheet

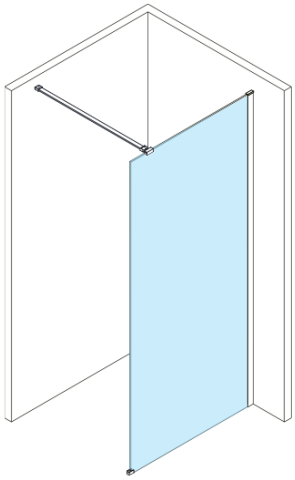

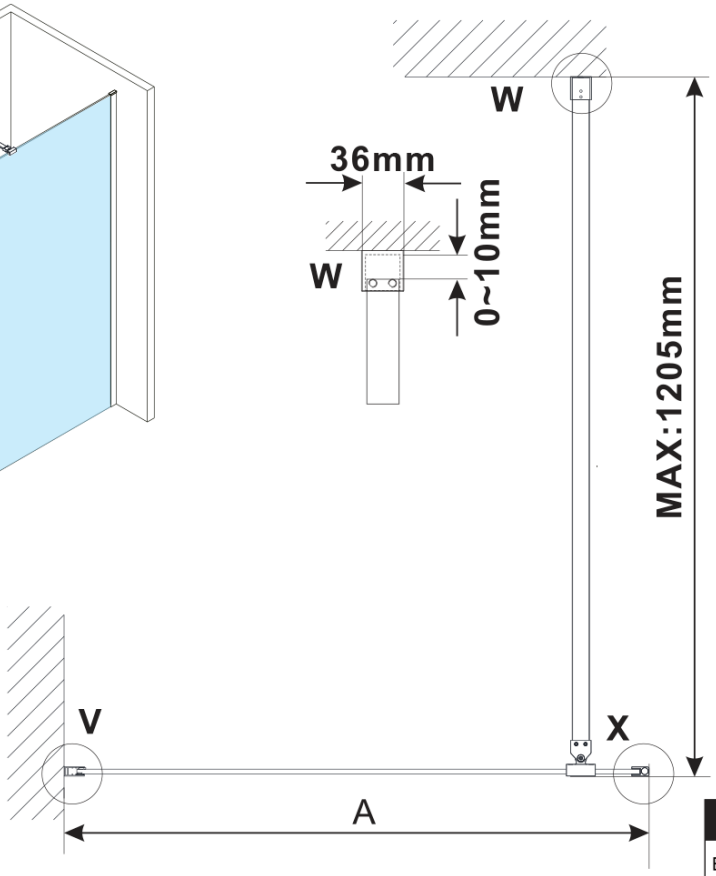

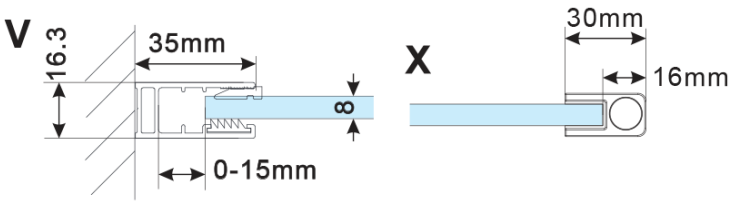

MODEL	A,mm
ES1070/ES1170/ES1270/ES1370/ES1570	690~705
ES1080/ES1180/ES1280/ES1380/ES1580	790~805
ES1090/ES1190/ES1290/ES1390/ES1590	890~905
ES1010/ES1110/ES1210/ES1310/ES1510	990~1005
ES1011/ES1111/ES1211/ES1311/ES1511	1090~1105
ES1012/ES1112/ES1212/ES1312/ES1512	1190~1205
ES1013/ES1113/ES1213/ES1313/ES1513	1290~1305
ES1014/ES1114/ES1214/ES1314/ES1514	1390~1405
ES1015/ES1115/ES1215/ES1315/ES1515	1490~1505

ESCA BLACK MATT One-piece shower glass panel, wall-mount, matt glass, 1000 mm

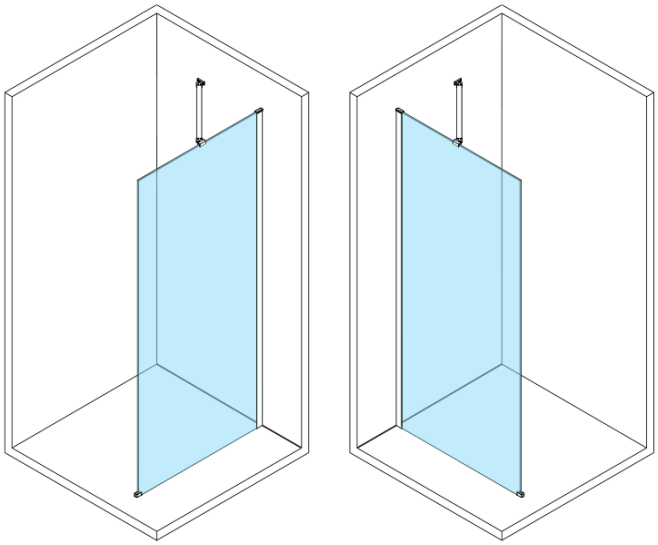

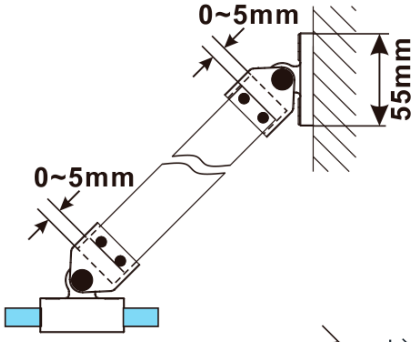

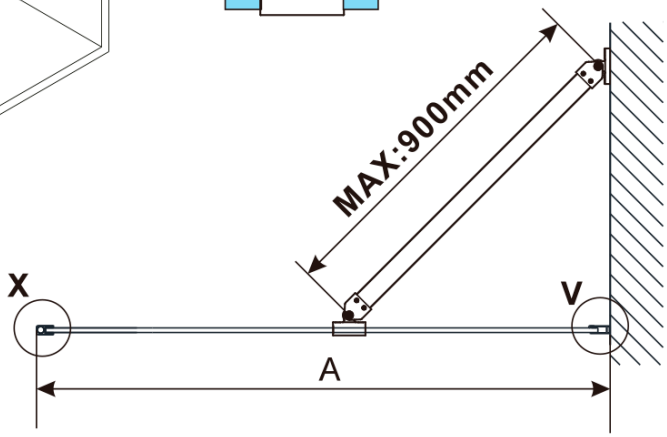
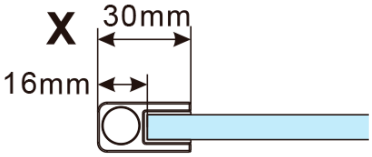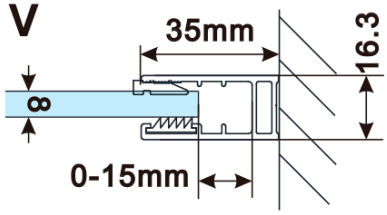
MODEL	A,mm
ES1070/ES1170/ES1270/ES1370/ES1570	690~705
ES1080/ES1180/ES1280/ES1380/ES1580	790~805
ES1090/ES1190/ES1290/ES1390/ES1590	890~905
ES1010/ES1110/ES1210/ES1310/ES1510	990~1005
ES1011/ES1111/ES1211/ES1311/ES1511	1090~1105
ES1012/ES1112/ES1212/ES1312/ES1512	1190~1205