EVIA R HYDRO hydromassage Bath tub, 160x100x47cm, white

Order code: 12611H

Size

Length:	1600 mm
Width:	1000 mm
Height:	470 mm
Volume:	230 l

Properties

Colour:	White
Material:	Acrylate
Warranty:	2 years

Technical sheet

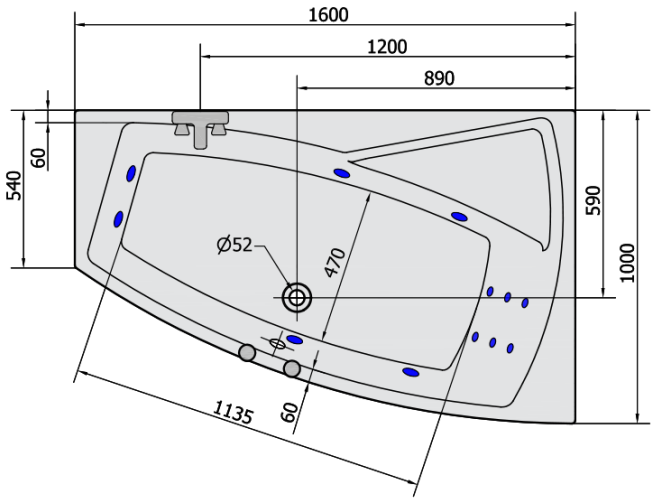

HYDRO
12 whirlpool jets
12 vodních trysek

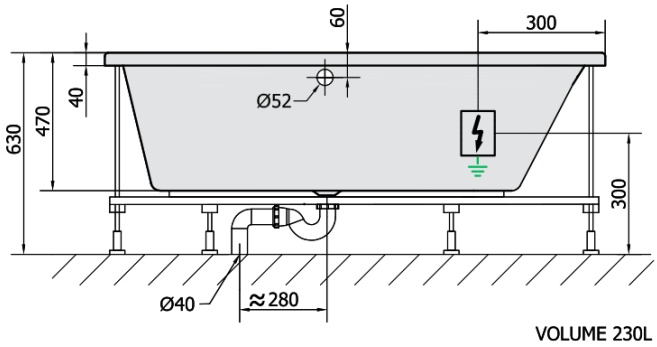

Electric cable 3x2,5mm^2
Lenght 2m from the wall

Elektrický kabel 3x2,5mm^2
Délka kabelu ze zdi 2m

Electrical Characteristic:
Tension: 220-230V/50hz
Max. power consumption: 800W
Electric protection: residual-current device 30mA

Elektrické vlastnosti:
Napětí: 220-230V/50hz
Max. spotřeba: 800W
Elektrické jištění: proudový chránič 30mA