MARLENE HYDRO hydromassage Bath tub 170x80x48cm, white

Order code: 72403H

Size

Length:	1700 mm
Width:	800 mm
Height:	480 mm
Volume:	313 l

Properties

Colour:	White
Material:	Acrylate
Warranty:	2 years

Technical sheet

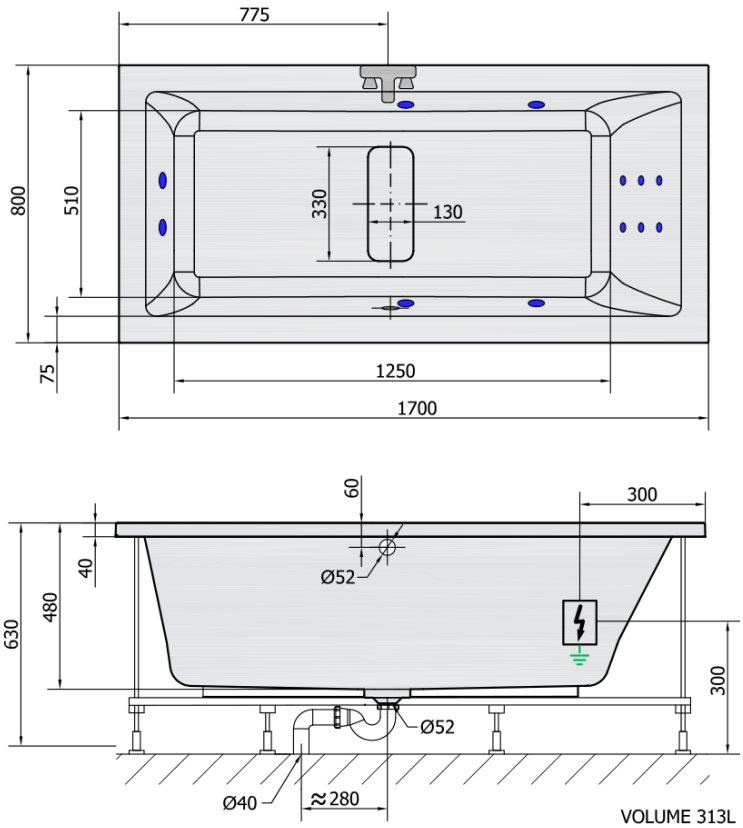

HYDRO
12 whirlpool jets
12 vodních trysek

Electric cable 3x2,5mm²
Lenght 2m from the wall

Elektrický kabel 3x2,5mm²
Délka kabelu ze zdi 2m

Electrical Characteristic:
Tension: 220-230V/50hz
Max. power consumption: 800W
Electric protection: residual-current device 30mA

Elektrické vlastnosti:
Napětí: 220-230V/50hz
Max. spotřeba: 800W
Elektrické jištění: proudový chránič 30mA