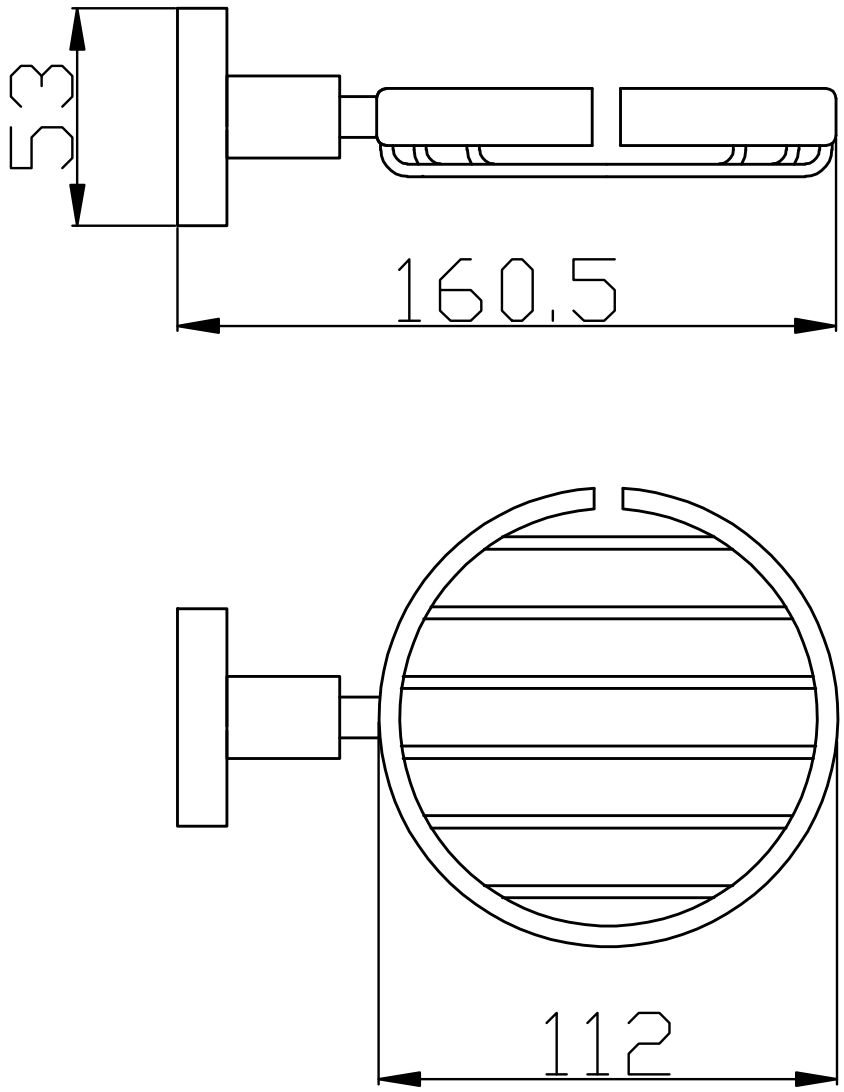
53
160.5
112