plomeria o los cables eléctricos. Taladar y colocar los tacos quitando la plantilla.
3) Fijar los dos soportes a la pared con los tornillos.
4) Sobreponer las dos tapas a los soportes de pared.

Limpieza y mantenimento

1) No usar ningún detergente abrasivo, disolventes o gasolina.
2) Para el mantenimiento: limpiar el articulo exclusivamente con detergentes neutros
3) Después de cada limpieza aclarar con abundante agua.
4) Cuando existan depósitos calcáreos, Gedy recomienda utilizar ácido acético al 25% o simplemente vinagre casero.

NL

LET OP:

Het doucheklapzitje is in een douchekabine of badkamer te gebruiken. MONTAGE ALLEEN OP EEN STABIELE, DRAAGKRACHTIGE MUUR. HET OPPERVLAK MOET VLAK ZIJN.

Max. belasting tot. 120 kg.

MONTAGEHOOGTE:

De Montagehoogte wordt eigenlijk door de lengte van de gebruiker bepaald. Gemiddelt zal dit tussen 500 – 600 mm. zijn (gemeten vanaf bodem douchebak of bad).
Tip: meet de zithoogte van uw favoriete / meest comfortable stoel en houd deze hogte voor de doucheklapzit aan.

MONTAGE:

1) Breng het boorsjabloon waterpas op de juiste plaats aan.
2) Als u de doucheklapzit bevestigt, dient u op te passen voor sanitaire en electrische leidingen. Op de aangegeven punten boor boren. Breng de pluggen in en verwijder het sjabloon.
3) Bevestig de wandsteunen.
4) Breng de afdekkappen over de wandsteunen aan.

Raadgevingen voor reinigen en onderhoud

1) Geen schurende of agressieve middelen gebruiken, in geen geval verdunner of benzine.
2) Voor het onderhoud: het artikel alleen schoonmaken met neutrale producten. Na reiniging altijd goed naspoelen met water.
3) Bij sterke kalkafzetting beveelt Gedy een azijn- verdunning van 25% aan of normale huishoud –azijn.
4) Geen shampoo en badschuim gebruiken die polystryolhoudende kunststoffen aansten.

P

INFORMAÇÕES IMPORTANTES:

O assento inclinável foi concebido para a montagem na cabina de chuveiros ou em banheiros. A MONTAGEM DEVE SER EFETUADA DE QUALQUER MANEIRA SOMENTE EM UM MURO OU UMA PAEDE RESISTENTE, A SUPERFÍCIE DEVE SER PLANA.
Antes da montagem o instalador deve verificar que a construção da parede de montagem seja idônea para garantis uma fixação segua de todos os parafusos de fixação.

Capacidade máxima: 120 kg

ALTURA DE MONTAGEM:

A altura de montagem do assento inclinável dipende muito da altura do usuário. Normalmente se usa a uma altura de 500 – 600 mm. medidos a partir do fundo da base do chuveiro ou do piso banheiro. Um método simples para estabelecer a altura ideal de montagem é o seguinte: medir a altura de uma cadeira que seja confortável para o usuário e fixar o assento do chuveiro a uma altura semelhante.

MONTAGEM:

1) Aplicar horizontalmente o prumo de furação fornecido na altura determinada.
2) Furar prestado atenção que nos pontos de furação não haja condutores de corrente ou água. Inserir as buchas. Remover o prumo de furação.
3) Fixar os dois suportes murais.
4) Após ter fixado firmemente todos os parafusos, aplicar as duas cavidades nos suportes murais.

Instruções de manutenção e limpeza

1) Não usar abrasivos, em nenhum caso diluente ou gasolina.
2) Para a manutenção: limpiar o artigo exclusivamente com detergentes neutros. Após a limpeza enxaguar bem com água.
3) No caso de um grande depósito calcário aconseha se vinagre.
4) Não usar preparados para banheiro (sais etc.) que podem atacar poliestireno e similares.

R

ВАЖНАЯ ИНФОРМАЦИЯ

Откидное сиденье предназначено для установки в душевых кабинах или в ванных комнатах.
В любом случае крепление должно осуществляться только на прочную стену.
Поверхность должна быть ровной. Перед монтажом необходимо удостовериться в том, что поверхность, на которую планируется установить изделие, обеспечивает надёжную фиксацию крепёжных винтов.

Максимальная нагрузка - 120 кг.

ВЫСОТА МОНТАЖА

Высота, на которой устанавливается откидное сиденье, зависит в основном от роста пользователя. Обычно изделие крепится на высоте 500 - 600 мм от пола душа или ванной комнаты. Для определения идеальной высоты монтажа рекомендуется измерить высоту стула, удобного для пользователя, и прикрепить сиденье на этой высоте.

МОНТАЖ

1) Приложить горизонтально прилагаемый монтажный шаблон на высоте крепления.
2) Просверлить отверстия, предварительно удостоверившись, что в этом месте не проходят водопроводные трубы или электрические провода. Вставить пробки. Удалить монтажный шаблон.
3) Установить два стенных кронштейна при помощи прилагаемых винтов.
4) Затянув винты, установите две накладки на стенные кронштейны.

Инструкция по обслуживанию и чистке

1) Запрещается использовать абразивные материалы, органические растворители и бензин.
2) Для удаления солевых отложений рекомендуется использовать уксус.
3) Не используйте средства для ванн (соли и т.п.), разрушающие полистирол и другие пластмассы.

SLO

POMEMBNE INFORMACIJE:

Pregibni sedež je namenjen namestitvi v tuš kabinah ali v kopalnicah. V VSAKEM PRIMERU JE TREBA SEDEŽ PRITRDITI IZKLJUČNO NA ZID ALI NA TRDNO STENO. POVRŠINA STENE MORA BITI RAVNA. Pred namestitvijo mora monter preveriti, da je namestitvena stena dovolj trdna za varno in solidno namestitev vseh vijakov za pritrjevanje.

Maksimalna nosilnost: 120 kg.

NAMESTITVENA VIŠINA:

Namestitvena višina pregibnega sedeža je v veliki meri odvisna od višine uporabnika.
V večini primerov se sedež montira 500-600 mm od dna tuš kabine ali od tal kopalnice.
Idealno namestitveno višino lahko določite na sledeči način: zmerite višino stola, ki je za uporabnika udoben, in namestite sedež na podobni višini.

NAMESTITEV:

1) Nastavite priloženi vzorec lukenj vodoravno ter na določeni višini.
2) Izvrtajte luknje, pri tem pa pazite, da se na preluknjanih mestih ne nahajajo električni prevodniki. Vstavite vložke. Odstranite vzorec za luknje.
3) Privijte oba zidna nosilca.
4) Potem ko ste tesno privili vse vijake, nastavite obe ohišji na zidna nosilca.

Navodila za vzdrževanje in čiščenje

1) Ne uporabljajte grobih čistil, predvsem pa ne topil ali bencina.
2) Izdelek čistite izkl jučno z neutralnimi čistilnimi sredstvi.
Po čiščenju splaknite površino z vodo.
3) Gedy priporoča, da debelejše apnenčaste obloge odstranite s kisom.
4) Ne uporabljajte preparatov za kopanje (soli ipd.), ki bi lahko razjedli polistirol in podobne materiale.

HR

VAŽNE INFORMACIJE:

Preklopno sjedalo je predviđeno za montažu u tuš kabinama i kupaonicama. MONTIRATI OBAVEZNO NA ČVRSTI I RAVAN ZID.
Prije montaže provjetiri vrstu zida i vijaka za sigurnu montažu.

Maximalna nosivost: 120 kg.

VISINA MONTAŽE:

Visina montaže najviše zavisi o visini korisnika.
Uobičajeno se montira na 500 – 600 mm od poda odnosno od tuš kade.
Jednostavan način za određivanje idealne visine: izmjerite visinu stolice na kojoj korisnik udobno sjedi i montirajte preklopno sjedalo na približnoj visini.

MONTAŽA:

1) Postavite šablonu za rupe na odgovarajućoj visini.
2) Probušite rupe vodeći računa da na tom mjestu nema električnih žica ili cijevi za vodu. Umetnite tiple. Maknite šablonu.
3) Zašarafite zidne nosače
4) Nakon što su svi vijci čvrsto zategnuti postavite sjedalo na zidne nosače

Uputstvo za održavanje i čišćenje

1) Ne upotrebljavajte ni u kojem slučaju abrazivna sredstva, razređivač ili benzin.
2) Preporuča se neutralni deterdžent. Nakon čišćenja dobro isprati vodom.
3) U slučaju naslaga kamenca preporuča se koristiti ocat.
4) Ne upotrebljavati soli za kupke koje mogu oštetiti površinu sjedala

GR

ΣΗΜΑΝΤΙΚΕΣ ΠΛΗΡΟΦΟΡΙΕΣ:

Το αναδιπλούμενο κάθισμα σχεδιάστηκε για τη συναρμολόγηση σε καμπίνες λουτρών ή σε χώρους μπάνιου. Η ΣΥΝΑΡΜΟΛΟΓΗΣΗ ΣΕ ΟΠΟΙΑΔΗΠΟΤΕ ΠΕΡΙΠΤΩΣΗ ΠΡΕΠΕΙ ΝΑ ΓΙΝΕΙ ΜΟΝΟ ΣΕ ΤΟΙΧΟ Η ΣΕ ΣΤΕΡΕΟ ΤΟΙΧΩΜΑ, Η ΕΠΙΦΑΝΕΙΑ ΠΡΕΠΕΙ ΝΑ ΕΙΝΑΙ ΕΠΙΠΕΔΗ. Πριν την συναρμολόγηση ο εγκαταστάτης πρέπει να βεβαιωθεί ότι η κατασκευή του τοίχου συναρμολόγησης είναι κατάλληλη να εξασφαλήσει ένα ασφαλές πιάσιμο όλων των βιδών στερέωσης.

Μέγιστη ικανότητα φορτίου: 120 Kg.

ΥΨΟΣ ΣΥΝΑΡΜΟΛΟΓΗΣΗΣ:

Το ύψος συναρμολόγησης του αναδιπλουμένου καθίσματος εξαρτάται πολύ από το ύψος του χρήστη. Κανονικά το ύψος είναι 500 – 600 mm από το δάπεδο της ντουσιέρας ή από το δάπεδο του μπάνιου.
Μία εύκολη μέθοδος για να καθορίσετε το ιδανικό ύψος συναρμολόγησης είναι η ακόλουθη: μετράτε το ύψος μιας άνετης καρέκλας για το χρήστη και στερεώνετε το κάθισμα της ντουσιέρας σε ένα παρόμοιο ύψος.

ΣΥΝΑΡΜΟΛΟΓΗΣΗ:

1) Εφαρμόζετε οριζόντια τη καλίμπρα διάτρησης που παρέχεται στο καθορισμένο ύψος.
2) Τρυπάτε προσέχοντας ότι στα σημεία διάτρησης δεν υπάρχουν αγωγούς ρεύματος ή νερού. Τοποθετείτε τους τάκους. Αφαιρείτε τη καλίμπρα διάτρησης.
3) Βιδώνετε τα δύο στηρίγματα του τοίχου.
4) Μετά που στερεώσατε καλά όλες τις βίδες, εφαρμόζετε τα δύο περιβλήματα στα στηρίγματα του τοίχου.

Οδηγίες συντήρησης και καθαρίσματος

1) Μη χρησιμοποιείτε λειαντικά, και σε καμία περίπτωση διαλύτη ή βενζίνη.
2) Καθαρίστε το προιόν, αποκχειετικά και μόνο, με ουδέτερα προίοντα καθαρισμού. Μετά το καθάρισμα, ξεπλένετε καλά με νερό.
3) Σε περίπτωση μεγάλης συσσώρευσης ασβεστόπετρας η Gedy σας συμβουλεύει να χρησιμοποιήσετε ξίδι.

GEDY

G•SOUND

Istruzioni di montaggio
Fitting instructions

Mode d'emploi - Montage und Gebrauchsanweisung - Instrucciones de montaje
Montageanwijzing - Instruções de montagem e de uso
Инструкции по монтажу и эксплуатации - Navodila za namestitev in uporabo
Uputstva za montažu i upotrebu - Οδηγίες συναρΕολόγησης και χρήσης

CZ

Kotevní systém

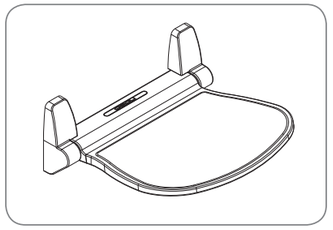

Při montáži sedátka do sprchy je nutné vybrat kotevní systém v závislosti na typu stěny. Je nutné zajistit, aby nebyla narušena činnost sedátka, a sedátko bylo zároveň pevně uchyceno do stěny. Je nutné, aby stěna zvolená pro montáž byla pevná a odolná.
Tipy pro montáž:
*Pro stěny z betonu, lehčeného betonu nebo cihel použijte následující vybavení, které je dodáváno společně se sedátkem:
- Samořezný šroub 5.5x80 mm
- Nylonová hmoždinka 8x80 mm
*V případě montáže sedátka na stěny, které nejsou kompaktní, je vhodné použít chemickou kotvu pro každé jednotlivé upevnění na stěnu (není součástí balení). V případě nejasností kontaktujte dodavatele, který se specializuje v oblasti kotevních systémů.

I

Sistemi di fissaggio

Per non comprometterne la funzionalità, è necessario porre particolare attenzioni alla scelta del fissaggio in base al tipo di parete su cui opera.
La parete su cui si deve effettuare il fissaggio deve avere una buona resistenza.
* Per muri in calcestruzzo, calcestruzzo cellulare oppure mattone, usare viti e tasselli in dotazione
- Vite autofilettante in acciaio inox 5,5 x 80 mm.
- Tassello 8 x 80 mm in nylon
* Per altri tipi di muri interpellare un fornitore specializzato in sistemi di fissaggio.

GB

Anchoring system

Special attention based on the type of wall needs to be taken in selecting the anchoring system in order not to compromise the operation of the device: The selected wall must have a good resistance. We have provided some installation examples below.
* For walls of concrete, cellular concrete or bricks use following devices provided in the box:
- stainless steel self-tapping screw mm 5.5x80
- Nylon plug mm 8 x 80
* If working on walls which are not compact, it is advisable to use at least one chemical expansion bolt for each wall attachment (not enclosed). If in doubt or for any other wall not listed above, please contact a supplier specialised in anchoring systems

F

Systèmes de fixation

Pour ne pas compromettre la fonctionnalité, il faut choisir avec attention le système de fixation selon le type de paroi sur laquelle on intervient. Étant précisé que la paroi sur laquelle on effectue la fixation doit avoir une bonne résistance, nous présentons ci-après quelques exemples d'installation.
Exemple 1 – Béton, béton cellulaire ou brique : utiliser vis et chevilles fournis en la confection
- vis-taraud mm. 5,5x80 en acier inoxydable
- cheville de nylon mm 8x80
Exemple 2 – En cas d'un diffèrent type de mur pas énuméré ici ou si on opère sur des murs non compacts il est préférable d'utiliser au moins une cheville chimique pour chaque fixation murale et d'adresser à un fournisseur spécialisé en systèmes de fixation.

D

Befestigungssysteme

Um die Funktionalität nicht zu beeinträchtigen, muss der von dem Wandtyp abhängigen Befestigungsart besondere Aufmerksamkeit gelten. Vorausgesetzt, dass die Wand von guter Qualität ist, können folgende Installationsbeispiele befolgt werden:
Beispiel 1 - Beton, Porenbeton oder Ziegel: Verwenden Sie die in der Verpackung belieferten Schrauben (mm. 5,5x80 aus Edelstahl) und Nylondübel
Beispiel 2 - Bei lockerem Mauerwerk sollte mindestens ein chemischer Dübel für jeden Wandanschluss verwendet werden: Wenden Sie sich bei Fragen an einen Fachmann für Befestigungssysteme.

E

Sistema de fijación

Para no comprometer la funcionalidad, hay que prestar particular atención a la elección de la fijación en base al tipo de pared en la que se opera. Considerando que la pared en la que se va a efectuar la fijación tiene que poseer una buena resistencia, a continuación presentamos algunos ejemplos de instalación.
Ejemplo 1 - Hormigón, hormigón celular o ladrillo: Utilice los tornillos de acero inox de mm.5,5x80 y los tacos de nylon de mm. 8x80 que están incluidos en la confección
Ejemplo 2 - Si va operar en paredes non compactas o non incluidas en el ejemplo 1, sugerimos el uso de al menos un taco químico para cada enganche de pared y que se diríja a un proveedor especializado en sistemas de fijación.

NL

Bevestigingssystemen

Bijzondere aandacht dient te worden besteed aan de bevestigingssystemen die aangepast dieden te zijn aan het type muur waarop de systemen worden bevestigd.
Vooropgesteld dat de bevestiging goed in de muur kann blijven zitten, kunnen wij het

volgende bevestigingssysteem aanbevelen.
Voorbeeld 1 – Cement, vezelcement of baksteen: Gebruik schroeven van mm 5,5 x 80 van rvs staal en nylonpluggen van 8x80 mm. inbegrepen in de doos
Voorbeeld 2 – Als de muur niet compact is, dient u tenminste één chemische plug te gebruiken per muurbevestiging en raadpleeg een specialist in muurbevestigingssystemen.

P

Bevestigingssystemen
Para não comprometer a sua funcionalidade, è necessário prestar muita atenção na escolha da fixação conforme o tipo de parede onde será aplicada a barra. Considerando que as buchas escolhidas deven ser de boa qualidade e que a parede onde irá ser efetuada a fixaçáo deve ter uma boa resisténcia, apresentamos a seguir alguns exemplos de instalaçáo.
Exemplo 1 - Concreto, concreto celular ou tijolo: usar los parafusos para de aço inox de mm. 5,5x80 e las buchas de nylon de mm. 8x80 incluídos na caixa
Exemplo 2 - Se trabalhar em alvenarias não compactas o não incluídas nos tipos citados surgere-se o uso de pelo menos uma bucha quimica para cada engate na parede e contatar um fornecedor specializado em sistemas de fixaçáo.

R

Системы крепления
Необходимо правильно выбирать крепления в соответствии с типом стены.
Стена, к которой крепится шкаф, должна быть достаточно прочной.
* Для стен из бетона, ячеистого бетона или кирпича использовать комплектные винты и пробки.
- Стальные самонарезающие винты 5,5 x 80 мм
- Нейлоновые пробки 8 x 80ьмм
* В отношении других типов стен обращайтесь к специализированному поставщику крепежных систем.

SLO

Načini namestitve
Glede na tip zidu, na katerega želite izdelek pritrditi, je treba skrbno izbrati nacˇin namestitve. Samo tako se zagotavlja njegova funkcionalnost.
Stena, na katero želite izdelek pritrditi, mora imeti dobro odpornost.
* Za pritrditev na stene iz betona, porobetona ali iz opeke se poslužite priloženih vijakov in vložkov.
- Vijak iz nerjavecˇega jekla 5,5 x 80 mm.
- Najlonski vložek 8 x 80 mm.
* V primeru, da bi omarico želeli namestiti na drug tip stene, se obrnite na strokovnjaka za namestitvene in pritrditvene sisteme.

HR

Način montaže
Kako bi omogućili ispravnu funkcionalnost proizvoda obratite posebnu pažnju na izbor vijaka za montažu ovisno o materijalu od kojeg je zid napravljen.
Zid na koji se montira mora biti čvrst:
* Za zidove od betona, betona ili cigle upotrijebite vijke i tiple koji su u pakiranju
- inox vijke 5,5 x 80mm
- nylon tiple 8 x 80 mm
* Za druge vrste zida konzultirajte ovlaštene prodavače vijčane robe.

GR

Συστήματα στερέωσης
Για να μη διακινδυνέψετε τη λειτουργικότητα, πρέπει να προσέξετε καλά στην επιλογή του στερεώματος σύμφωνα με το είδος τοίχου στο οποίο ενεργείτε.
Ο τοίχος στο οποίο πρέπει να εκτελέσετε το στερέωμα πρέπει να έχει καλή αντοχή.
* Για τοίχοι από σκυρόδεμα, κεψελώδες σκυρόδεμα ή τούβλα, χρησιμοποιείτε βίδες και τάκους που παρέχονται.
- Βίδα αυτοκοχλιοτόμησης από ανοξείδωτο χάλυβα 5,5 x 80 mm.
- Τάκος 8 x 80 mm από νάϋλον .
* Για αλλα είδη τοίχων απευθυνθείτε σε ένα προμηθευτή ειδικευμένο στα συστήματα στερέωσης.

CZ

DŮLEŽITÉ INFORMACE
Sedátko je určeno pro použití ve sprchovém koutu nebo v koupelně. SEDÁTKO MUSÍ BÝT NAMONTOVÁNO NA PEVNOU STĚNU NEBO JINÝ PEVNÝ POVRCH. Je nutné, aby plocha stěny byla rovná. Před montáží je nutné se ujistit, že konstrukce zdi poskytuje pevné uchycení pro všechny šrouby, které sedátko upevňují.
Maximální nosnost sedátka: 120 kg.
VÝŠKA UCHYCENÍ
Výška uchycení sedátka závisí na výšce uživatele. Obvykle bývá výška uchycení sedátka v rozmezí 500-600 mm nade dnem vaničky sprchového koutu nebo podlahou koupelny.
Jednoduchá metoda pro stanovení výšky uchycení sedátka je změřit výšku sedáku židle, kterou uživatel nejvíce používá, a sedátko pak upevnit v podobné výšce.

MONTÁŽ
a) Ve stanovené výšce upevněte na stěnu horizontálně šablonu pro vrtání – viz schéma.
b) Před samotnou montáží se ujistěte, že v místě, kde bude sedátko upevněno, není vodovodní potrubí ani elektrické vedení. Vyvrtejte otvory a vložte kotevní systém (hmoždinky a šrouby). Odstraňte šablonu.
c) Na zeď upevněte uchycení sedátka.
d) Ujistěte se, že kotevní systém (hmoždinky a šrouby) je dobře upevněn. Poté umístěte krytky na uchyty sedátka.

Čištění a údržba
1. Nepoužívejte abrazivní a agresivní čisticí prostředky, ředila nebo benzín. Nepoužívejte přípravky s obsahem alkoholu, kyselin a agresivní chemikálie.
2. Výrobce pro čištění doporučuje obvyklý čisticí prostředek pro domácnost nebo čisticí prostředky značky „Mister Propper". Po čištění se doporučuje výrobek důkladně opláchnout vodou.
3. Pro odstranění vodního kamene výrobce doporučuje použít octovou lázeň (25%) nebo ocet pro použití v domácnosti.
4. Nepoužívejte sprchové gely nebo soli, protože jsou agresivní vůči polystyrenu a jiným podobným syntetickým materiálům.

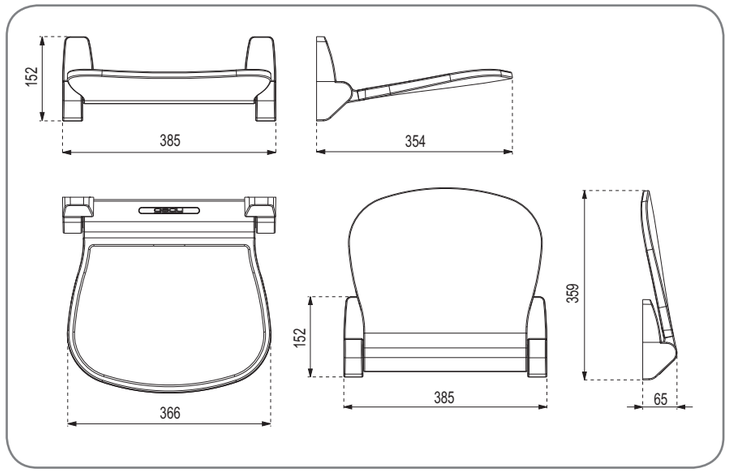

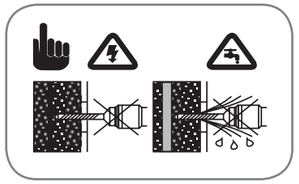

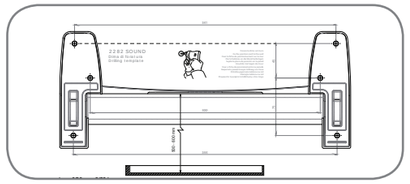

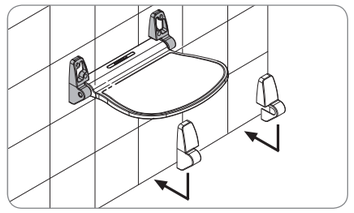

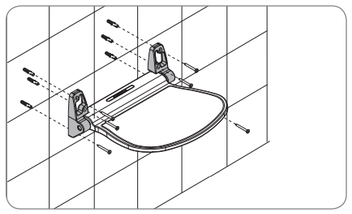

I

INFORMAZIONI IMPORTANTI:
Il sedile ribaltabile è stato concepito per il montaggio in cabine doccia o ambienti bagno.
IL MONTAGGIO IN OGNI CASO DEVE ESSERE FATTO SOLO SU UN MURO O UNA PARETE SOLIDA, LA SUPERFICIE DEVE ESSERE PIANA.
Prima del montaggio l'installatore deve assicurarsi che la costruzione della parete di montaggio sia idonea a garantire una sicura presa di tutte le viti di fissaggio.
Portata massima: 120 Kg.

ALTEZZA DI MONTAGGIO:
L'altezza di montaggio del sedile ribaltabile dipende largamente dall'altezza dell'utente. Normalmente si usa un'altezza di 500 – 600 mm misurati dal fondo del piatto doccia o dal pavimento del bagno.
Un semplice metodo per stabilire l'altezza ideale di montaggio è il seguente: misurare l'altezza di una sedia che sia comoda all'utente e fissare il sedile doccia a un'altezza simile.

MONTAGGIO:
1) Applicare orizzontalmente la dima di foratura in dotazione all'altezza stabilita.
2) Forare prestando attenzione che nei punti di foratura non si siano conduttori di corrente o acqua. Inserire i tasselli. Rimuovere la dima di foratura.
3) Avvitare i due supporti murali
4) Dopo aver fissato saldamente tutte le viti, applicare i due gusci sui supporti murali.

Istruzioni di manutenzione e pulizia
1) Non usare abrasivi, in nessun caso diluente o benzina.
2) Si consiglia l'uso di un detergente neutro. Dopo la pulizia risciacquare bene con acqua.
3) Nel caso di un forte deposito calcareo si consiglia l'aceto.
4) Non usare preparati per bagno (sali ecc.) che possono intaccare la plastica.

GB

IMPORTANT POINTS:
The shower seat has been designed to be fitted inside a shower cubicle or over a bath.
IT MUST BE FITTED TO A SOLID WALL OR OTHER FIRM SURFACE. The wall face must be flat.
The installer should ensure that the nature and construction of the wall provide a firm fixing for all screws supporting the shower seat.
Max. user weight: 120 Kg.

FIXING HEIGHT:
The fixing height of the shower seat depends largely on the height of the user, it will usually be somewhere between 500 – 600 mm above the bottom of the shower tray or bath. A simple method of determining the shower seat height would be to measure the seat height of the users favourite / most comfortable chair, and fix the shower seat at a similar height.

INSTALLATION:
1) Affix the drill template to the wall horizontally, as per diagram.
2) Before fitting ensure that the position of the shower seat does not interfere with the plumbing or electrical fitting. Drill holes, then insert bolts. Remove templates.
3) Fix the wall sockets to the wall.
4) Ensure that the fixing screws are fastened, then place the two cover caps on the wall sockets.

Cleaning and maintenance
1) Do not use scouring or aggressive detergents, or petrol or thinner.
2) Gedy recommends a general household mild detergent.
After cleaning rinse well with water.
3) Gedy recommends for lime deposit a vinegar essence (25%) or household vinegar.
4) Do not use shower gels as they are aggressive to plastic materials.

F

NOTE IMPORTANTE:
Le siège de douche a été conçu pour la salle de bains ou cabinet de douche.
LE MONTAGE DOIT ÊTRE EFFECTUÉ SUR UNE CLOISON SOLIDE ET UNE SURFACE LISSE.
L'installateur doit utiliser les chevilles adaptées à la cloison où doit être fixée le siège.
Poid max. 120 kg.

HAUTER D'UTILISATION:
L'hauteur standard est entre 450 – 550 du sol ou du receveur de douche. Sinon mesurez l'hauteur d'un tabouret sur lequel la personne qui doit utiliser le siège se trouve à l'aise.

MODE DE MONTAGE:
1) Le modèle de perçage est collé sur le mur à l'hauteur souhaitée.
2) Pendant le montage, on doit faire attention au canalisation et à la conduite d'électricité. Percez et insérez les chevilles.
3) Fixez bien les supports murals avec les vis et assurez – Vous qu'ils soient bien bloqués.
4) Mettez les deux consoles dans leur logement du chaque support mural.

Nettoyage et entretien
1) Ne pas employer de produits agressifs ni de produits de récurage ni d'essence et de diluants.
2) Pour l'entretien: nettoyer l'article uniquement avec des détergents neutres. Après le nettoyage, bien rincer à l'eau claire.
3) Pour d'importants dépôts de calcaire Gedy recommande une essence de vinaigre à 25% ou tout simplement un vinaigre de table.

D

WICHTIGE HINWEISE:
Der Duschklappsitz ist zur Montage in Duschen oder Baderäumen ausgelegt.
DIE MONTAGE MUSS IN JEDEM FALL AN EINER STABILEN, TRAGFÄHIGEN WAND MIT GLATTER OBERFLÄCHE ERFOLGEN.
Der Installateur muss sich vergewissern, dass die Konstruktion der Wand eine sichere Befestigung aller Wandbefestigungsschrauben garantiert.
Max. Belastung: 120 kg.

MONTAGEHÖHE:
Die Montagehöhe des Duschklappsitzes hängt eigentlich von der Körpergröße des Benutzers ab, als Standardhöhe verwendet man 500 – 600 mm vom Boden der Duschtasse oder des Bades als gemessen. Als einfache Methode, um die Montagehöhe des Duschklappsitzes zu bestimmen, raten wir folgendes: Messen Sie die Sitzhöhe eines dem Benutzer bequemen Stuhls und montieren Sie den Duschklappsitz auf einer ähnlichen Höhe.

MONTAGE:
1) Bohrschablone an der gewünschten Stelle waagrecht an die Wand kleben.
2) An den gekennzeichneten Stelle bohren (Achten Sie bitte auf Wasser- und Elektroleitungen). Dübel einsetzen. Bohrschablone wieder entfernen.
3) Bei starker Kalkablagerung empfiehlt Gedy 25% Essig-Essenz oder üblichen Haushaltsessig.
4) Keine Bademittel verwenden, die polystyrolähnliche Kunststoffe angreifen.

Reinigungs und Pflegehinweise
1) Keine scheuernde oder aggressive Putzmittel verwenden, auf keinem Fall Verdünner oder Benzin.
2) Das Produkt nur mit neutralem Putzmittel reinigen. Nach dem Reinigen kräftig mit Wasser nachspülen.
3) Bei starker Kalkablagerung empfiehlt Gedy 25% Essig-Essenz oder üblichen Haushaltsessig.
4) Keine Bademittel verwenden, die Kunststoffe angreifen.

E

INFORMACIÓN IMPORTANTE:
El asiento movil ha sido creado para su montaje en cabinas de ducha o en el cuarto de baño. EL MONTAJE DEBE REALIZARSE EN UNA PARED SÓLIDA, CUYA SUPERFICIE DEBE SER LISA. Antes del montaje el instalador debe averiguar si la pared permite una perfecta sujección de todos los tornillos de fijacciòn.
Peso maximo soportable: 120 kgs.

ALTURA DE MONTAJE:
La altura del montaje del asiento móvil dipende de la altura del usuario. Normalmente se emplea una altura de hacia 500 – 600 mm. desde el suelo. Un metodo simple para definir la altura ideal es el siguiente: medir la altura de una silla que sea còmoda y fijar el asiento a esa misma altura.

MONTAJE:
1) Situar la plantilla que se suministra a la altura establecida.
2) Antes de perforar asegúrese de que la posición del asiento no interfiere con la