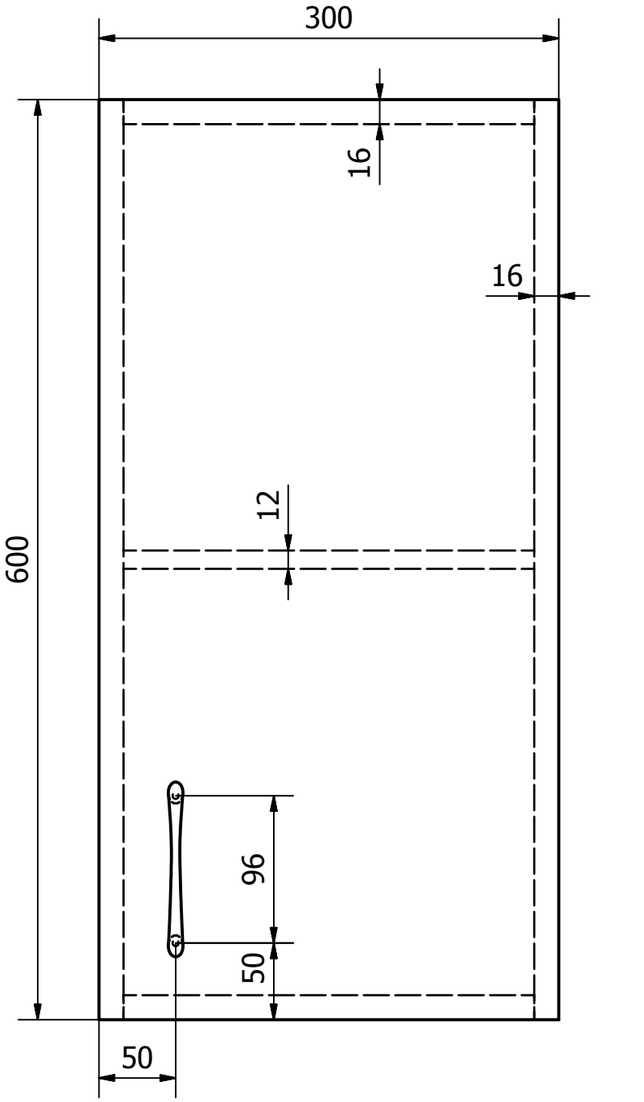

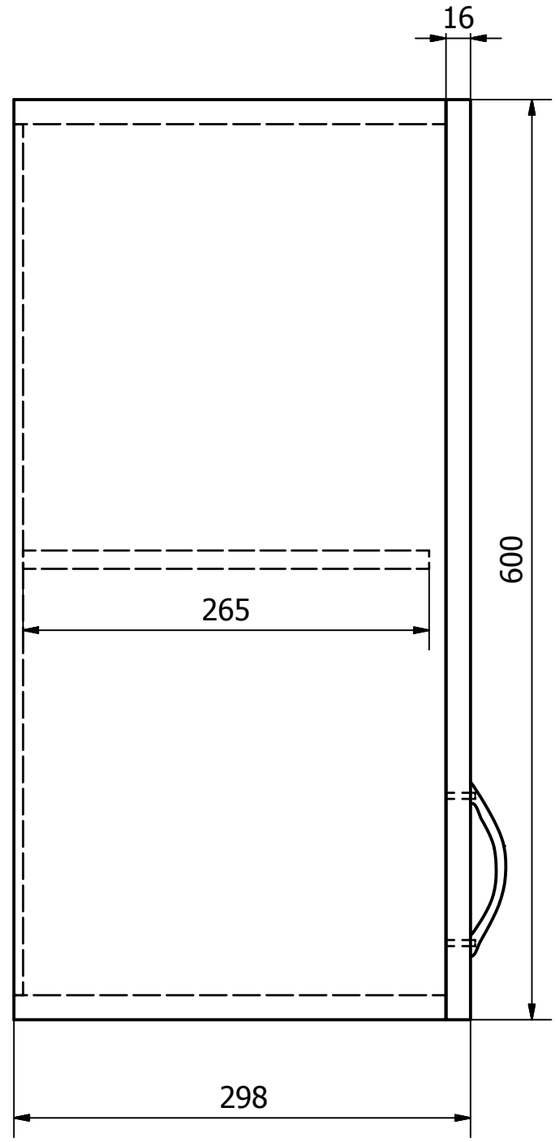

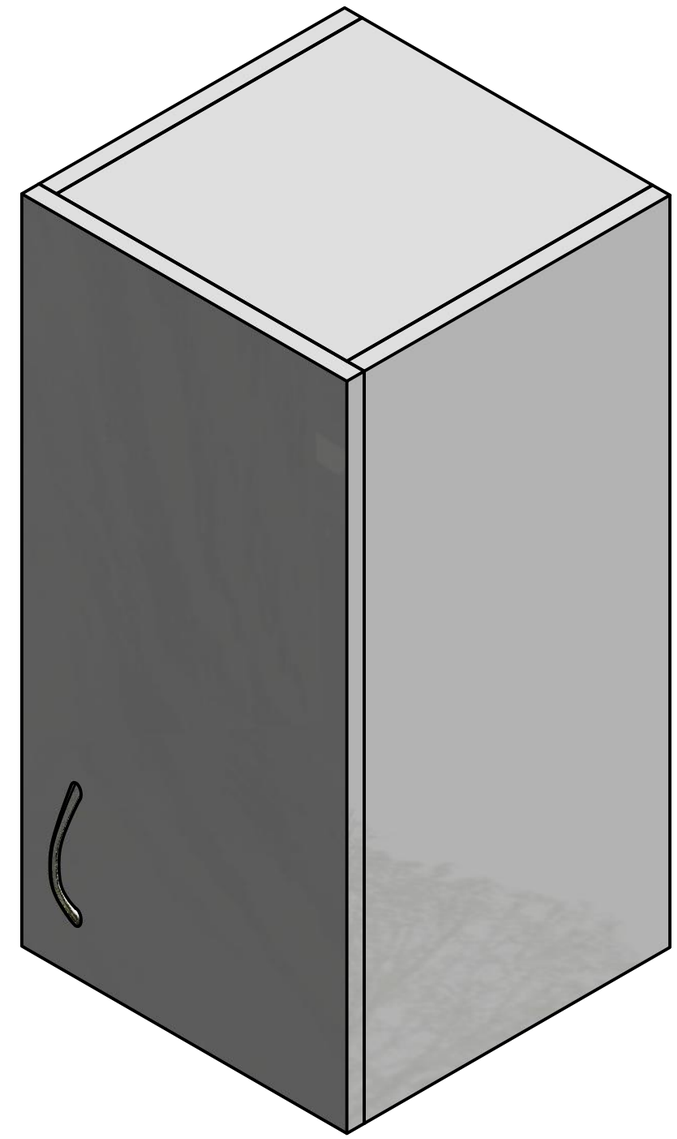

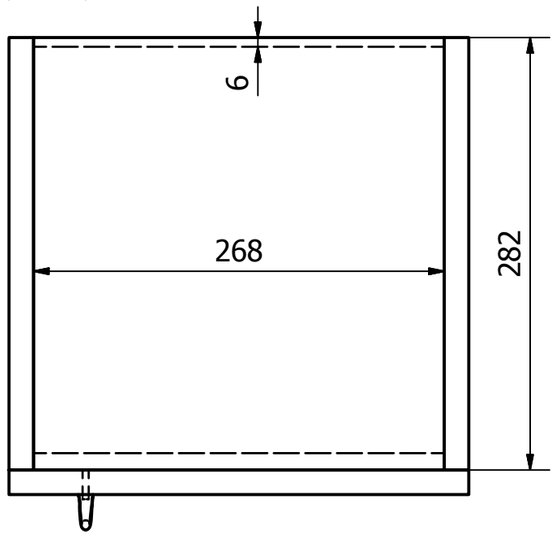

ERRA

Kreslil	Kontroloval	Schválil - dne	Datum		Datum	
EKOSET						
		57600		Vydání	List 1 /1	