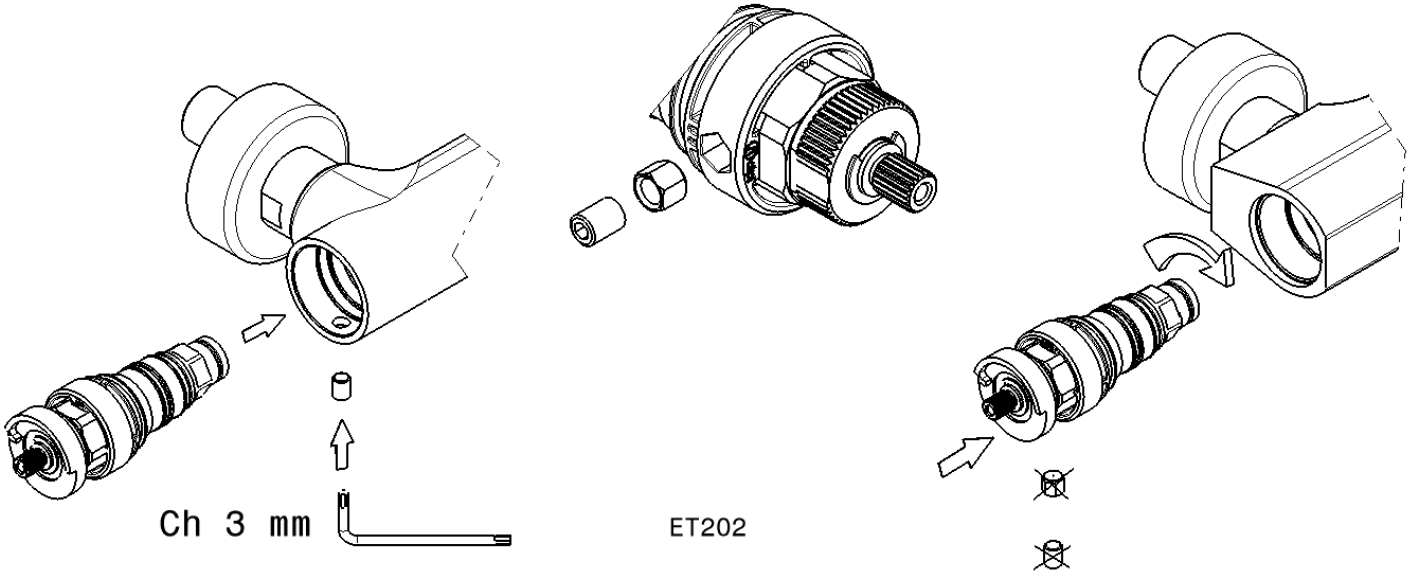
Ch 3 mm
ET202

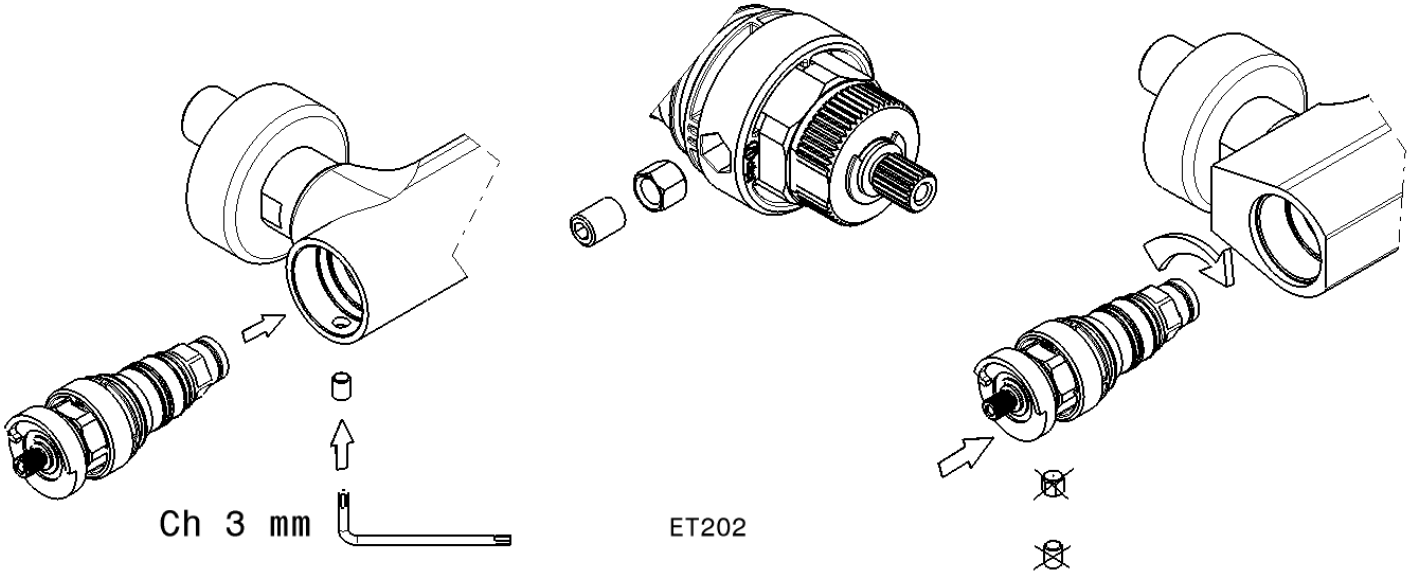
Ch 3 mm
ET202

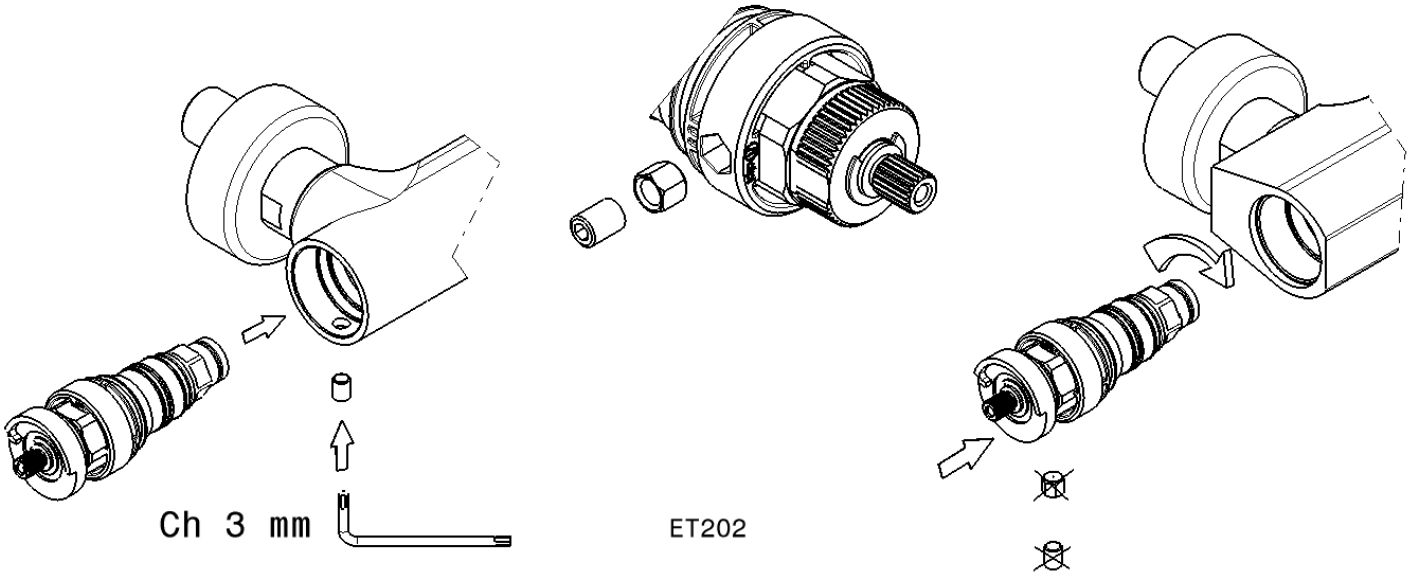
Ch 3 mm
ET202