AURA Gussmarmor-Duschwanne, Quadrat 80x80cm, weiss

Bestellcode: 42511

Grundinformation

Marke:	Polysan
Serie:	KLASIK

Größe

Länge:	800 mm
Breite:	800 mm
Höhe:	30 mm

Eigenschaften

Farbe:	Weiß
Material:	Gussmarmor
Form:	Quadrat
Ablauf-Durchmesser:	90 mm
Bodenrelief (Oberfläche):	Glatt
Gewicht / Stück:	30.0 kg
Verpackung:	1 Stück
Garantie:	2 Jahre

Dazu empfehlen wir:

1 Stück Stutzfüße für Gussmarmor-Duschwannen (6 Stk. im Set) (Bestellcode: PV006)
1 Stück Duschwannensiphon, Durch. 90mm, DN40, polierter Edelstahl Abdeckung (Bestellcode: 1711C)
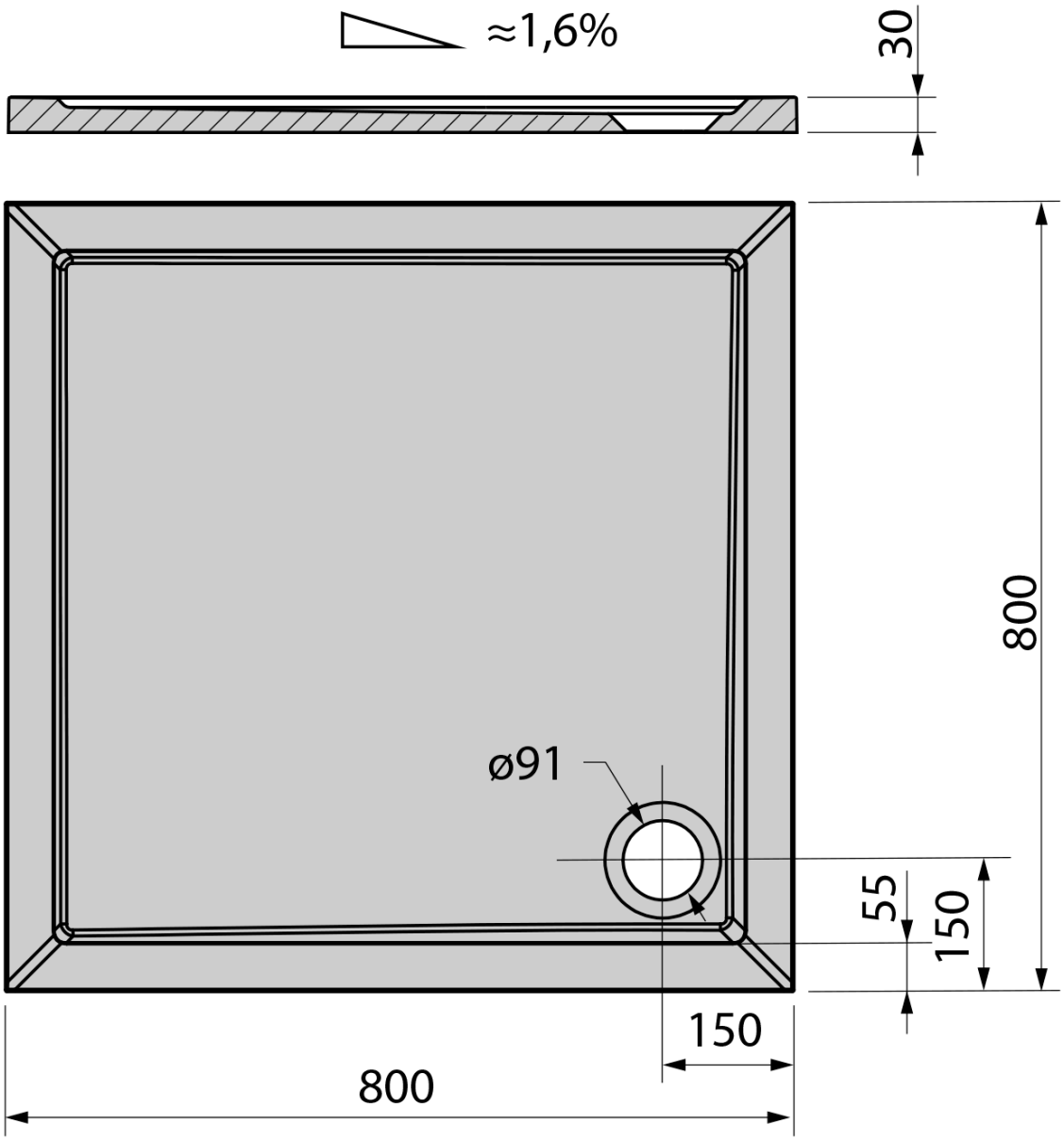
Technisches Arbeitsblatt