SERA Gussmarmor-Duschwanne, Viertelkreis 80x80cm, R550

Bestellcode: 40511

Grundinformation

Marke:	Polysan
Serie:	KLASIK

Größe

Länge:	800 mm
Breite:	800 mm
Höhe:	30 mm

Eigenschaften

Farbe:	Weiß
Material:	Gussmarmor
Form:	Viertelkreis
Ablauf-Durchmesser:	90 mm
Radius:	R550
Bodenrelief (Oberfläche):	Glatt
Gewicht / Stück:	37.0 kg
Verpackung:	1 Stück
Garantie:	2 Jahre

Dazu empfehlen wir:

1 Stück Duschwannen-Siphon, durch. 90mm, DN40, Deckel aus poliertem Edelstahl (Bestellcode: 1711C)
1 Stück Stutzfüße für Gussmarmor-Duschwannen (6 Stk. im Set) (Bestellcode: PV006)

SERA Gussmarmor-Duschwanne, Viertelkreis 80x80cm, R550
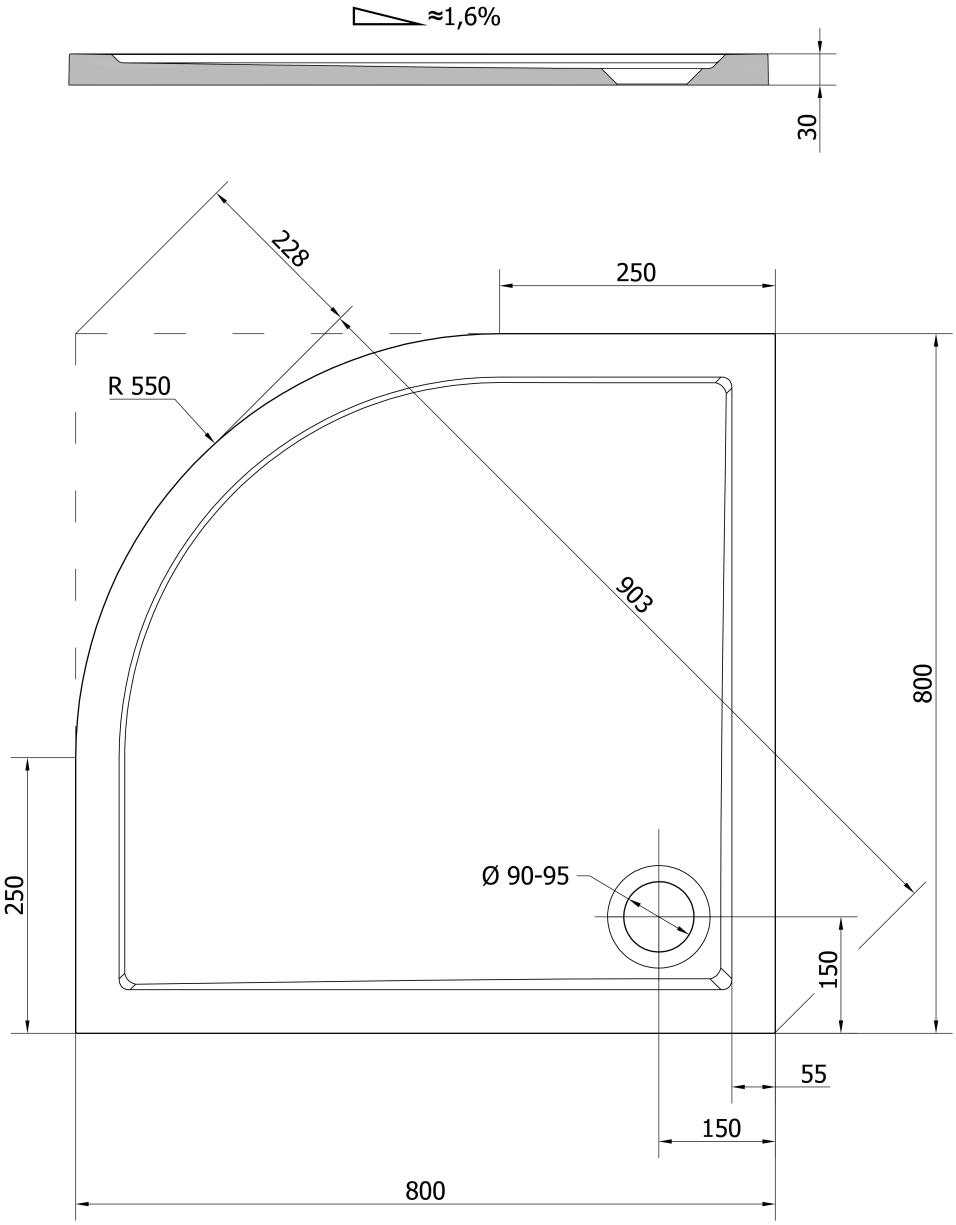
Technisches Arbeitsblatt