FOLLOW ME Badedurchführung mit Ablauf bis zum Wannenrand, inkl. Schlauch und Ablaufstück, eckig, chrom

SILFRA
BATHROOM TECH

Bestellcode: PD468

Grundinformation

Marke:	Silfra

Größe

Länge:	1500 mm
Breite:	45 mm
Tiefe:	45 mm

Eigenschaften

Farbe:	Chrom
Material:	Messing
Installation:	Für eine Armatur am Wannenrand
Schlauchlänge:	1500 mm
Ausstattung:	Follow me
Gewicht / Stück:	1.34 kg
Verpackung:	1 Stück
Garantie:	2 Jahre
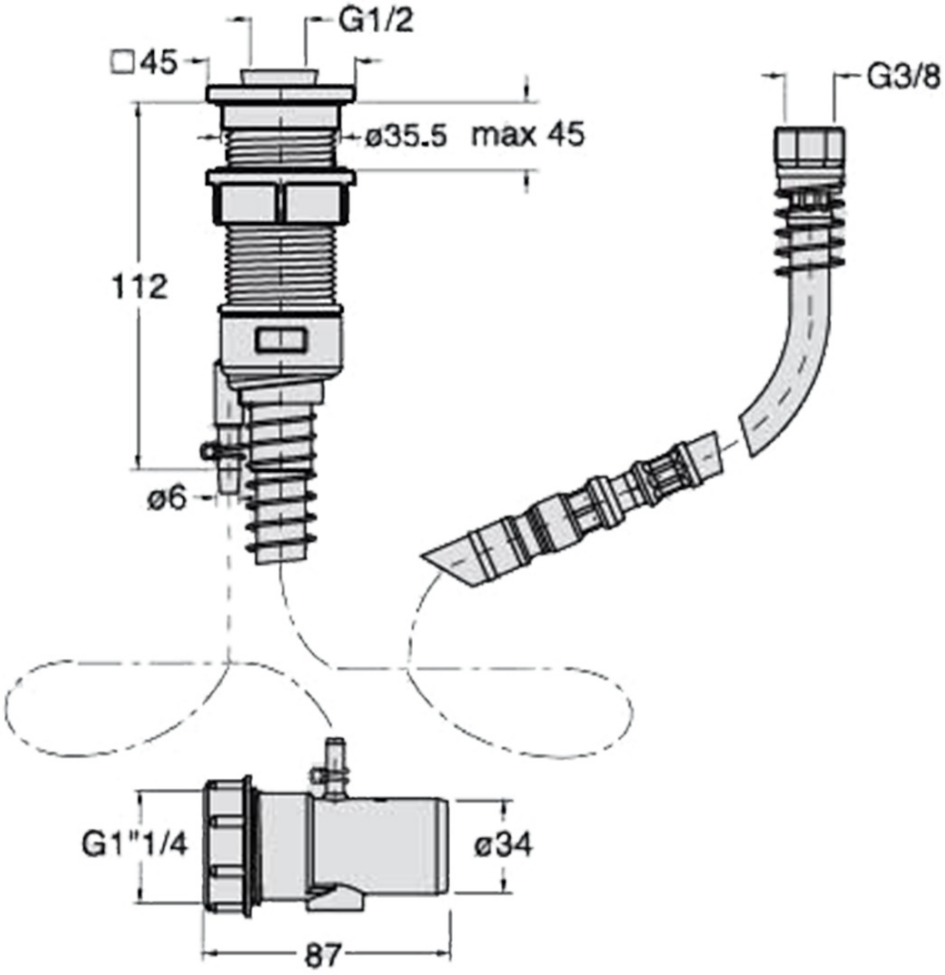
Technisches Arbeitsblatt