Ersatzkartusche 25mm

Bestellcode: ACCR027

Eigenschaften
Garantie: 5 Jahre
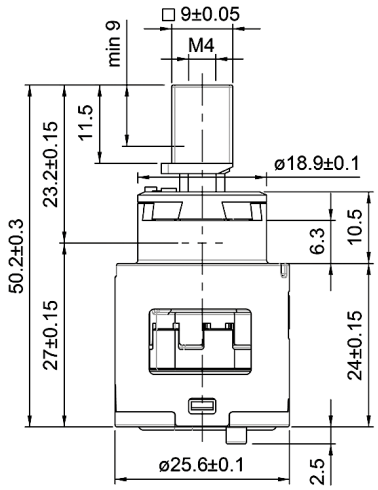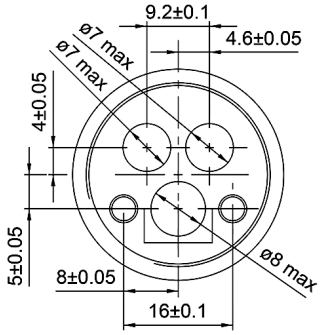
Technisches Arbeitsblatt