Duschwannensiphon, Durch. 90mm, DN40, Niedrig, polierter Edelstahl Abdeckung

Bestellcode: 17916

Eigenschaften

Farbe:	Chrom
Material:	Plast
Garantie:	2 Jahre
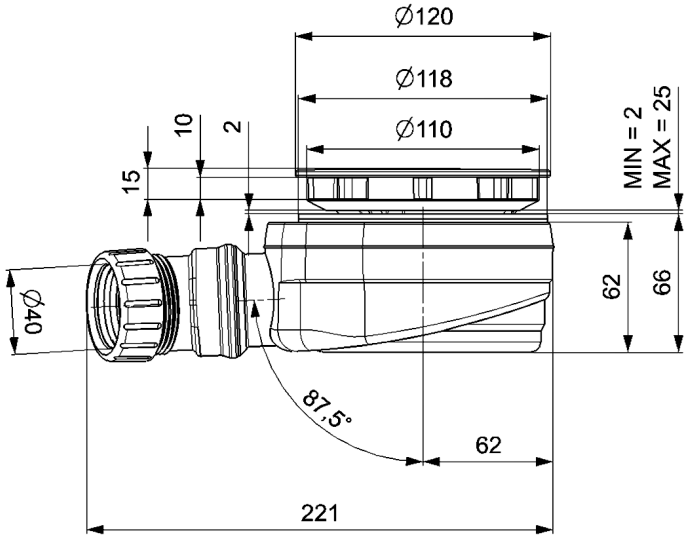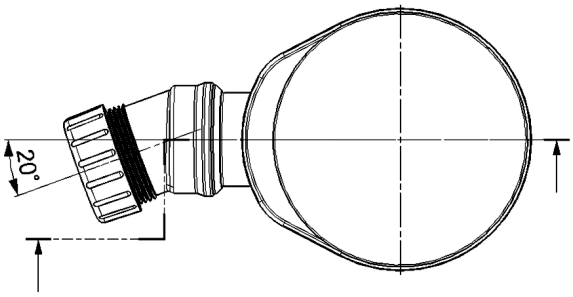
Technisches Arbeitsblatt